CATÁLOGO 2025

Colección Azo

karams



Fundada en 1999 por Fábio Kato, Karams Estofados nació con la misión de transformar espacios en ambientes acogedores donde la funcionalidad y la sofisticación se fusionan.

Ubicada en Terra Rica, en el interior de Paraná, el nombre de la empresa rinde homenaje a su familia y a los valores que la inspiran: crear muebles tapizados que no son solo muebles, sino piezas que cuentan historias y acompañan momentos inolvidables.

Con una mirada atenta a las tendencias de diseño y las necesidades contemporáneas, cada pieza Karams es el resultado de un trabajo meticuloso que combina artesanía de calidad, ergonomía y tecnología, brindando comodidad y durabilidad. Materiales nobles, acabados impecables y un diseño adaptable a diversos estilos de vida son la esencia de cada colección, reafirmando el compromiso de la marca con la excelencia y la innovación.

Creemos que la funcionalidad va más allá de la practicidad: transforma. Nuestros muebles tapizados están diseñados para inspirar y elevar la experiencia de vida, conectando tecnología y tradición, ofreciendo más que comodidad: invitándote a vivir cada espacio con autenticidad. En Karams Estofados, cada detalle importa y nuestra pasión es crear entornos donde las historias realmente suceden.

Vitrina de telas

Vitrina de acabado

karams.estofados

pinterest.com/karams

3D warehouse

karams.com.br

Contenido

06 — Colección Azo

75 — Sofás

163 — Sofás retráctiles

183 — Sillones

213 — Camas

218 — Pufs

Colección Azo

2025



Funcionalidad que inspira, elecciones que se vuelven esenciales.

En cada detalle de nuestro hogar, encontramos la oportunidad de armonizar funcionalidad y propósito. El azo, este momento específico, representa el momento en que decidimos transformar un espacio común en algo significativo: un entorno que organiza, acoge y eleva la vida cotidiana.

La funcionalidad va más allá del uso. Se refleja en las decisiones que hacen del hogar un lugar de fluidez y equilibrio. Es cuando el aparador de la entrada no es solo un mueble, sino una invitación al orden; cuando la mesa no es solo práctica, sino el centro de conversaciones e historias. El azo es ese momento casi imperceptible en el que nos damos cuenta de que el mueble adecuado transforma no solo el espacio, sino la experiencia de vivir en él.

Un verdadero hogar se construye mediante decisiones que combinan practicidad y belleza, creando espacios que funcionan para ti. En el azo, descubrimos el placer de vivir en un hogar que nos sirve: organizado, acogedor y listo para lo que la vida exige.

Aloha

Volver al índice

por João Demele



Espuma con certificación ISO 9001

Madera de reforestación



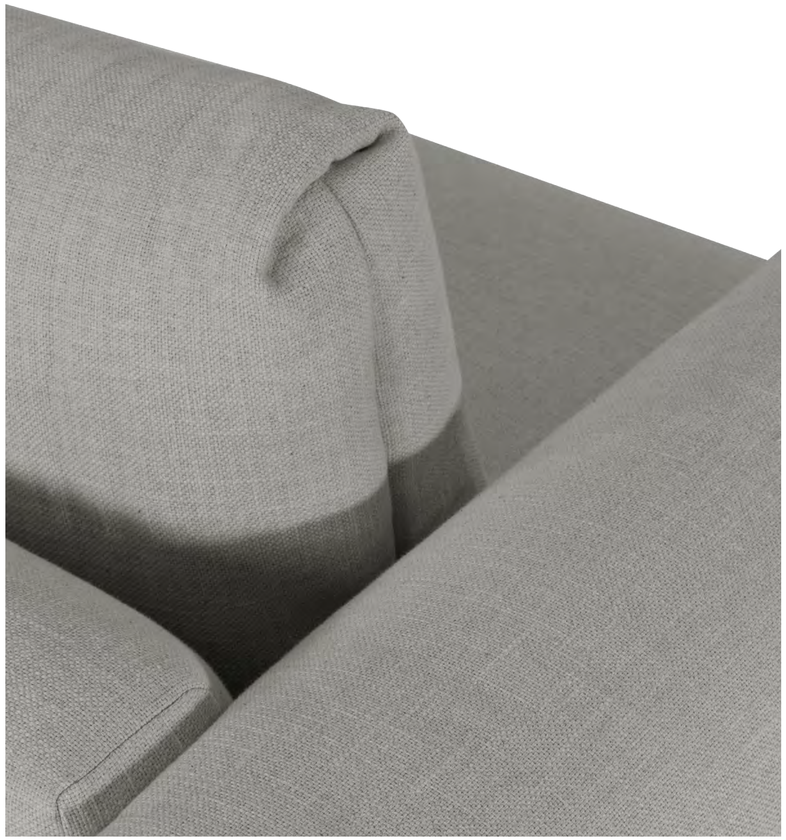

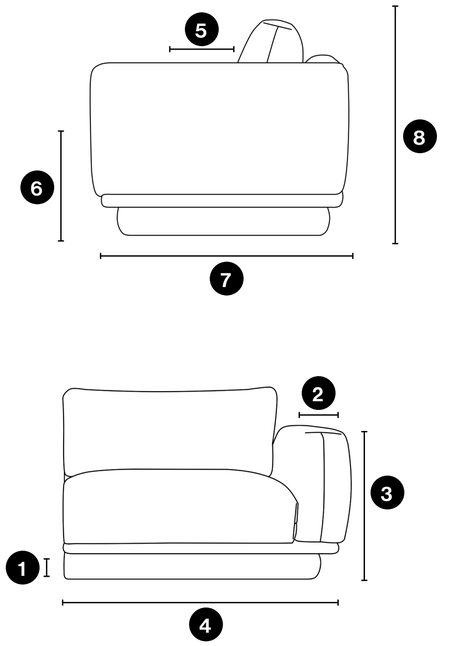

Asiento: Correa italiana + espuma de alta resiliencia + tapete de silicona + pie de madera + base tapizada en tela

Respaldo: Espuma suave + tapete de silicona + Correa italiana + cojín de respaldo suelto

Brazo: Espuma suave + tapete de silicona

1	***Alt. Pies***	13 cm
2	***Ancho del brazo***	30 cm
3	***Alt. Brazo***	70 cm
4	***Ancho del módulo***	120, 130, 140, 150cm
5	***Prof. del asiento***	60 cm
6	***Alt. asiento***	45 cm
7	***Prof. Total***	100 cm
8	***Alt. Total***	82 cm

Ânkur

Volver al índice

por Estúdio K





Espuma con certificación ISO 9001

Madera de reforestación





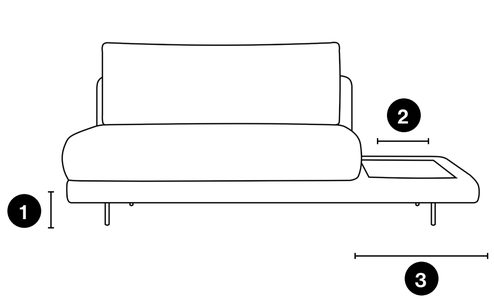

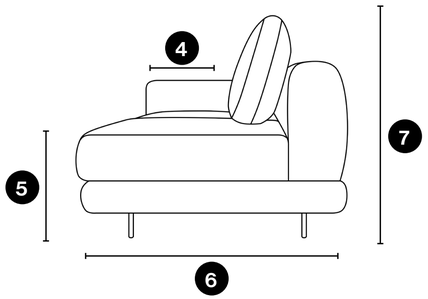

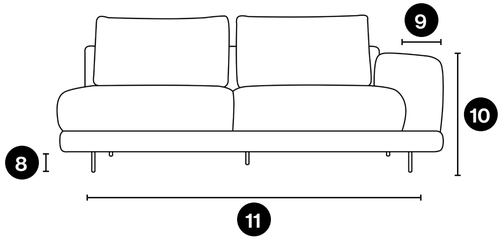

1	***Alt. pies***	13 cm
2	***Ancho de la mesa***	41 cm
3	***Ancho del hueco***	55 cm
4	***Prof. asiento***	60 cm
5	***Alt. asiento***	45 cm
6	***Prof. Total***	108 cm
7	***Alt. Total***	86 cm
8	***Alt. pies***	13 cm
9	***Ancho del brazo***	25 cm
10	***Alt. brazo***	63 cm
11	***Ancho del módulo***	180, 200, 220, 240 cm

Asiento: Correa italiana + espuma de alta resiliencia + manta de silicona + pie metálica

Respaldo: Espuma suave + manta de silicona + cojín de respaldo suelto

Brazo: Espuma suave + manta de silicona

Cíntia

Volver al índice

por João Demele



Espuma con certificación ISO 9001

Madera de reforestación



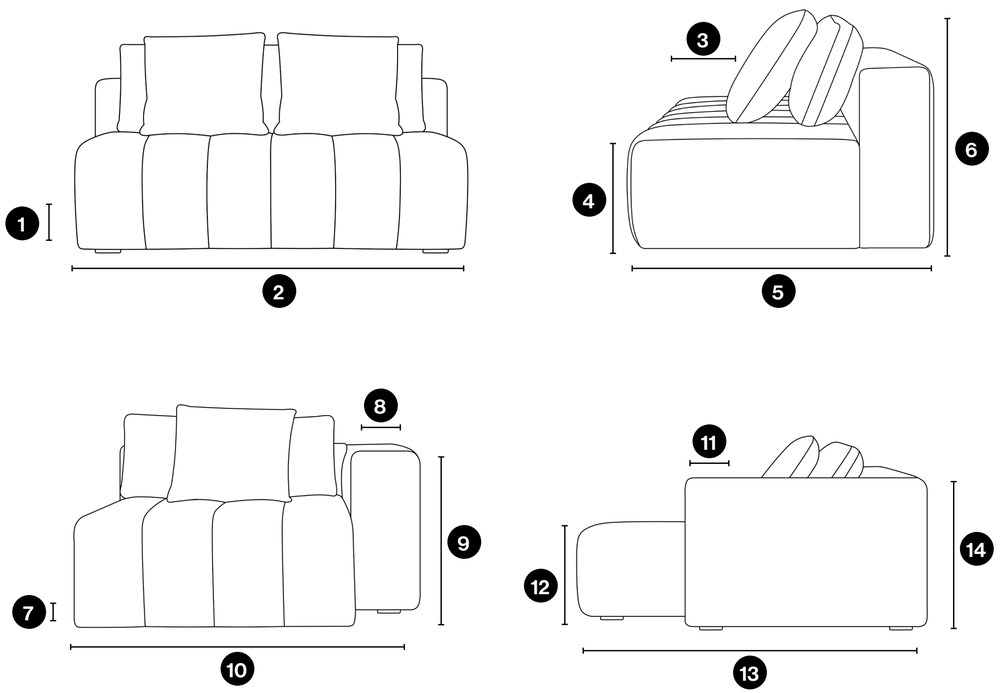

Asiento: Espuma suave + Correa italiana + Muelle helicoidal + Manta de silicona + Pie de madera

Respaldo: Espuma suave + Manta de silicona + Cojín de respaldo suelto + Cojín decorativo de 50 cm x 50 cm + Pie de madera

Brazo: Espuma suave + Manta de silicona + Pie de madera

1	***Alt. pies***	02 cm
2	***Ancho del módulo***	100, 125, 150, 200, 225cm
3	***Prof. asiento***	45 cm
4	***Alt. asiento***	45 cm
5	***Prof. Total***	112 cm
6	***Alt. Total***	92 cm

7	***Alt. pies***	02 cm
8	***Ancho del brazo***	25 cm
9	***Alt. Brazo***	68 cm
10	***Ancho del módulo***	125, 150, 175 cm
11	***Prof. asiento***	95 cm
12	***Alt. asiento***	45 cm
13	***Prof. Total***	160 cm
14	***Alt. Total***	92 cm

Equilíbrio

Volver al índice

por João Demele



Espuma con certificación ISO 9001

Madera de reforestación



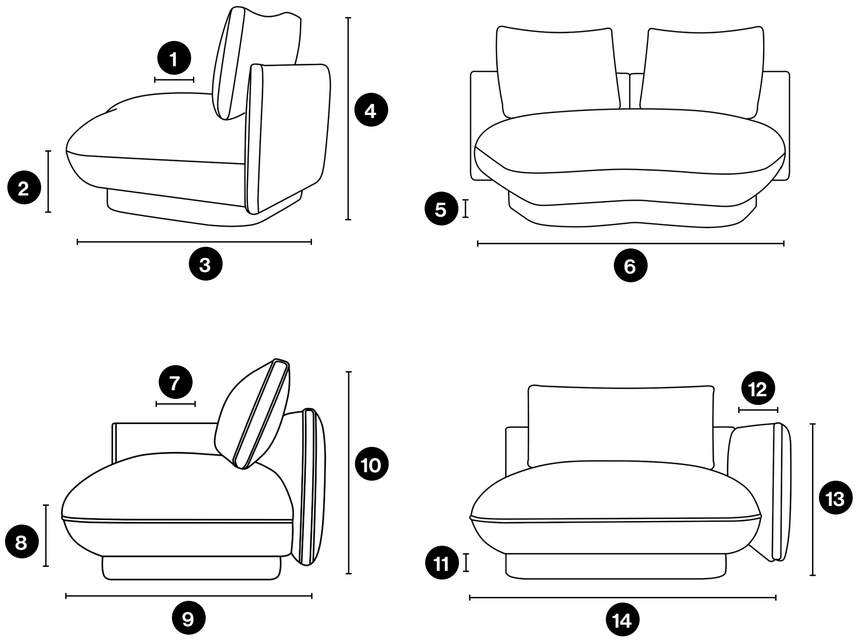

Asiento: Muelles en zigzag + Espuma suave + Manta de silicona + Ribete + Base de MDF laminado o tapizado

Respaldo: Espuma suave + Manta de silicona + Ribete + Cojín de respaldo suelto

Brazo: Espuma suave + Manta de silicona + Ribete

1	***Prof. Asiento***	64 cm
2	***Alt. Asiento***	46 cm
3	***Prof. Total***	120 cm
4	***Alt. Total***	80 cm
7	***Prof. Asiento***	64 cm
8	***Alt. Asiento***	46 cm
9	***Prof. Total***	98 cm
10	***Alt. Total***	80 cm

5	***Alt. Pies***	09 cm
6	***Ancho del módulo***	148 cm
11	***Alt. Pies***	09 cm
12	***Ancho del brazo***	12 cm
13	***Alt. Brazo***	63 cm
14	***Ancho del módulo***	100, 110, 120, 130, 140, 150 cm

Fluf

Volver al índice

por João Demele





Espuma con certificación ISO 9001

Madera de reforestación





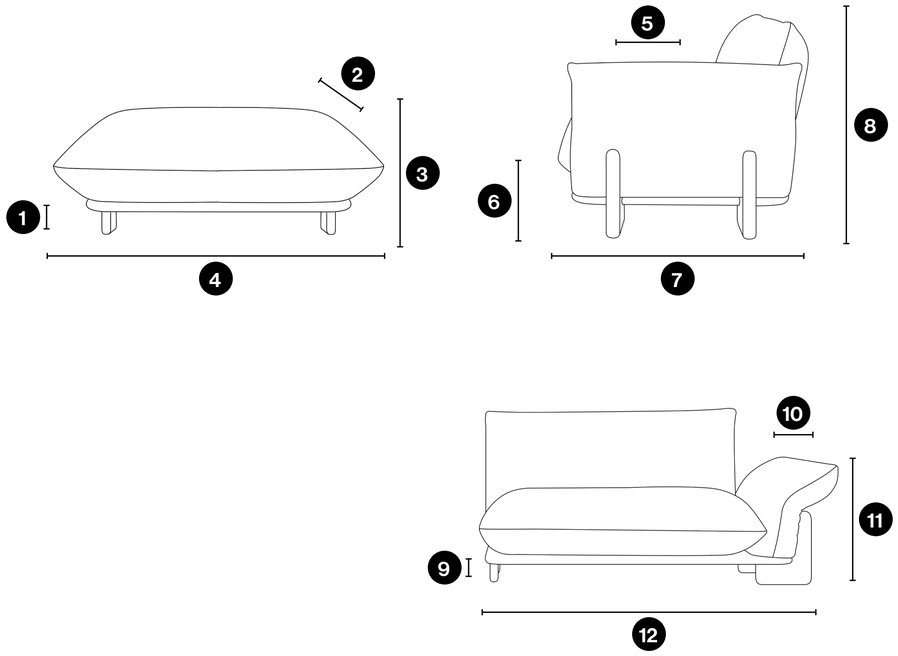

Asiento: Correa italiana + espuma de alta resiliencia + manta de silicona + base de madera + pies de jequitibá

Respaldo: Fibra siliconada na almofada de encosto e decorativa + Manta de silicona

Brazo: Manta de silicona + Brazos reclinable

1	***Alt. pies***	15 cm
2	***Prof. total***	60, 70, 80, 100 cm
3	***Alt. Total***	45 cm
4	***Ancho total***	100, 120 cm
5	***Prof. asiento***	67 cm
6	***Alt. asiento***	40 cm
7	***Prof. Total***	104 cm
8	***Alt. Total***	77 cm
	Alt. Pies	15 cm

9	***Alt. Pies***	15 cm
10	***Ancho del brazo***	60, 70, 80, 100 cm
11	***Alt. Brazo***	45 cm
12	***Ancho del módulo***	100, 120 cm

Ikigai

Volver al índice

por Fábio Kato





Bloque 3D

Espuma con certificación ISO 9001

Madera de reforestación





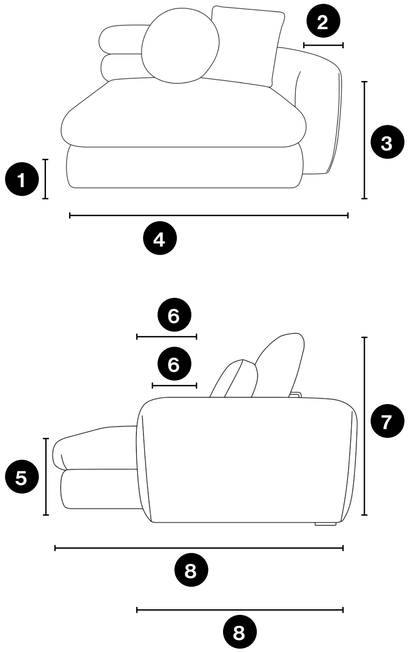

1	***Alt. pies***	2 cm
2	***Ancho del brazo***	22 cm
3	***Alt. Brazo***	64 cm
4	***Ancho del módulo***	96, 106, 116, 126, 136, 146 cm
5	***Alt. asiento***	44 cm
6	***Prof. asiento cerrado***	60 cm
6	***Prof. asiento abierto***	90 cm
7	***Alt. Total***	98 cm
7	***Prof. abierto***	160 cm
7	***Prof. cerrado***	128 cm

Asiento: Muelles en zigzag + Espuma de alta resiliencia + Manta integrada + Asiento retráctil

Respaldo: Fibra siliconada en el respaldo y cojín decorativo + Manta de silicona

Brazo: Manta de silicona

Kimi

Volver al índice

por João Demele





Espuma con certificación ISO 9001

Madera de reforestación



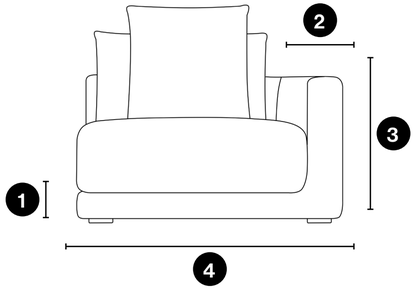

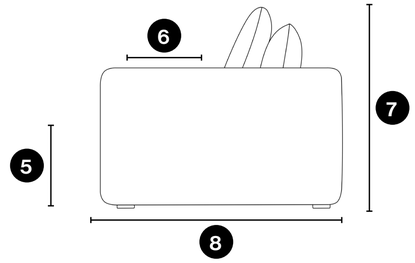

Asiento: Muelles en zigzag + Espuma de alta resiliencia + Manta de silicona + Base revestida de chapa natural

Respaldo: Cojín de respaldo suelto + Cojín decorativo de 55 cm x 55 cm + Fibra de silicona en el respaldo y cojín decorativo + Espuma suave + Manta de silicona

Brazo: Espuma suave + Manta de silicona

1	***Alt. pies***	4 cm
2	***Ancho del brazo***	18 cm
3	***Alt. Brazo***	62 cm
4	***Ancho del módulo***	90, 100, 110, 120, 130, 140 cm
5	***Alt. asiento***	44 cm
6	***Prof. asiento***	46 cm
7	***Alt. Total***	89 cm
8	***Prof. Total***	104 cm

Lasso

Volver al índice

por João Demele



Espuma con certificación ISO 9001

Madera de reforestación



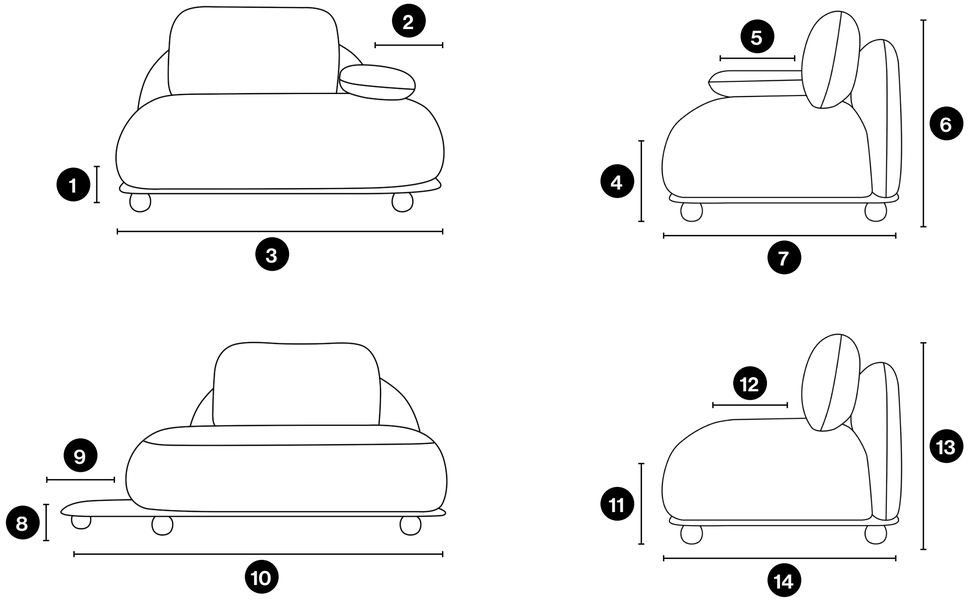

Asiento: Muelles en zigzag + Espuma suave + Manta de silicona + Base de MDF laminado + Pie de madera torneada

Respaldo: Cojín de respaldo suelto + Espuma suave + Manta de silicona

Brazo: Espuma suave + Manta de silicona

1	***Alt. pies***	10 cm
2	***Ancho del brazo***	60 cm
3	***Ancho del módulo***	110, 130, 150, 170, 190, 210, 230 cm
4	***Alt. asiento***	45 cm
5	***Prof. asiento***	60 cm
6	***Alt. Total***	78 cm
7	***Prof. Total***	94 cm

8	***Alt. pies***	10 cm
9	***Ancho del mesa***	30 cm
10	***Ancho del módulo***	140, 160, 180, 200, 220, 240, 260 cm
11	***Alt. asiento***	45 cm
12	***Prof. asiento***	60 cm
13	***Alt. Total***	78 cm
14	***Prof. Total***	94 cm

Nowe

Volver al índice

por Estúdio K



Espuma con certificación ISO 9001

Madera de reforestación





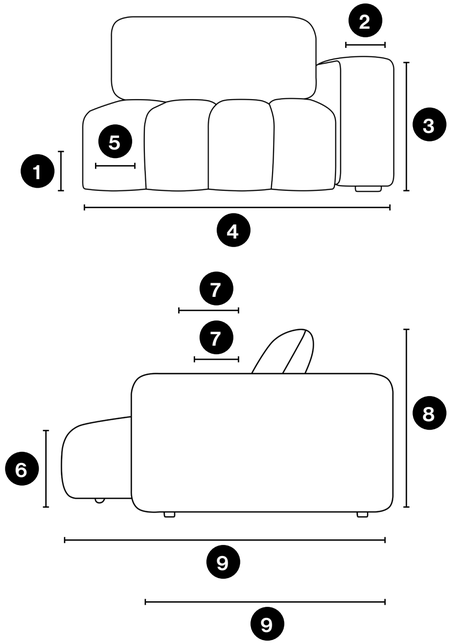

1	***Alt. pies***	2 cm
2	***Ancho del brazo***	30 cm
3	***Alt. Brazo***	64 cm
4	***Ancho del módulo***	90, 120, 150 cm
5	***Ancho gamma***	30 cm
6	***Alt. asiento***	46 cm
7	***Prof. asiento cerrado***	70 cm
7	***Prof. asiento abierto***	100 cm
8	***Alt. Total***	90 cm
9	***Prof. abierto***	162 cm
9	***Prof. cerrado***	130 cm

Asiento: Espuma de alta resiliencia + manta de silicona + correa italiana + muelles helicoidales + asiento retráctil + pies de madera

Respaldo: Espuma suave + manta de silicona + cojín de respaldo suelto

Brazo: Espuma suave + Manta de silicona

Shizen

Volver al índice

por Fábio Kato





Espuma con certificación ISO 9001

Madera de reforestación



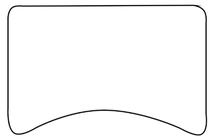

Cóncavo

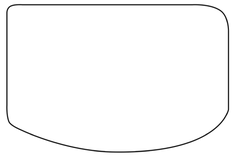

Convexo

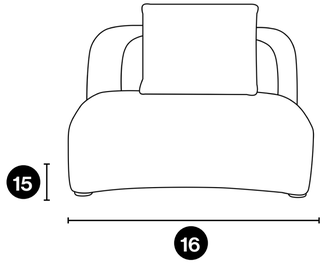

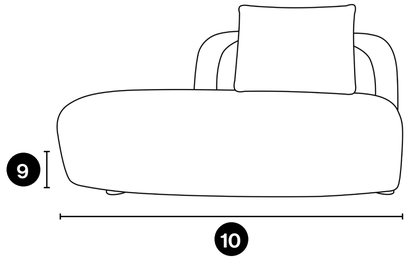

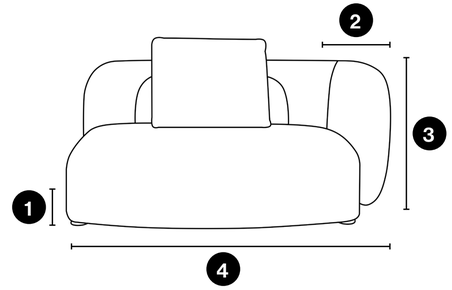

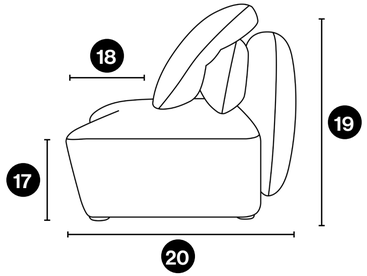

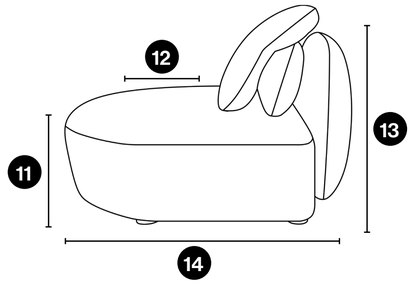

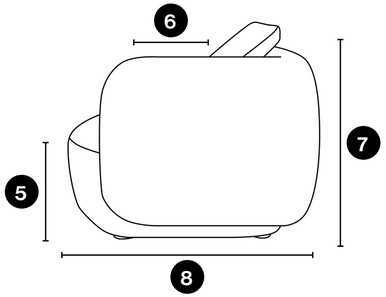

Asiento: Cojín lumbar suelto + cojín decorativo de 57 cm x 57 cm + espuma de alta resiliencia + manta de silicona + correa italiana

Respaldo: Espuma suave

Brazo: Espuma suave

15	***Alt. pies***	2 cm
16	***Ancho del módulo***	90, 100, 110, 120 cm
17	***Alt. asiento***	42 cm
18	***Prof. asiento***	40 cm
19	***Alt. Total***	90 cm
20	***Prof. Total***	95 cm

9	***Alt. pies***	2 cm
10	***Ancho del módulo***	140, 160, 180 cm
11	***Alt. asiento***	42 cm
12	***Prof. asiento***	80 cm
13	***Alt. Total***	90 cm
14	***Prof. Total***	130 cm

1	***Alt. pies***	2 cm
2	***Ancho del brazo***	20 cm
3	***Alt. Brazo***	76 cm
4	***Ancho del módulo***	110, 120, 130, 140, 150, 160 cm
5	***Alt. asiento***	42 cm
6	***Prof. asiento***	56 cm
7	***Alt. Total***	90 cm
8	***Prof. Total***	112 cm

Uchiwa

Volver al índice

por João Demele





Espuma con certificación ISO 9001

Madera de reforestación





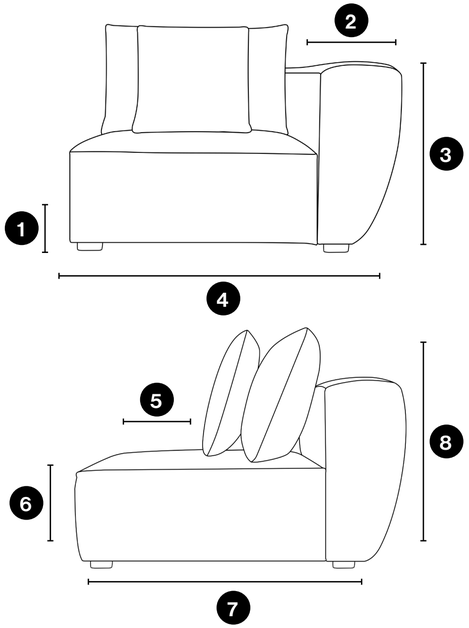

Asiento: Muelles en zigzag + Espuma de alta resiliencia + Espuma suave + Manta integrada + Base revestida en chapa natural + Pie metálica

Respaldo: Cojín de respaldo suelto + Cojín decorativo de 48 cm x 48 cm + Fibra de silicona en el respaldo y el cojín decorativo + Espuma suave + Manta de silicona

Brazo: Espuma suave + Manta de silicona

1	***Alt. pies***	4 cm
2	***Ancho del brazo***	30 cm
3	***Alt. Brazo***	67 cm
4	***Ancho del módulo***	110, 120, 130, 140, 150 cm
5	***Prof. asiento***	44 cm
6	***Alt. asiento***	39 cm
7	***Prof. Total***	115 cm
8	***Alt.Total***	83 cm

Yoshi

Volver al índice

por João Demele





Espuma con certificación ISO 9001

Madera de reforestación





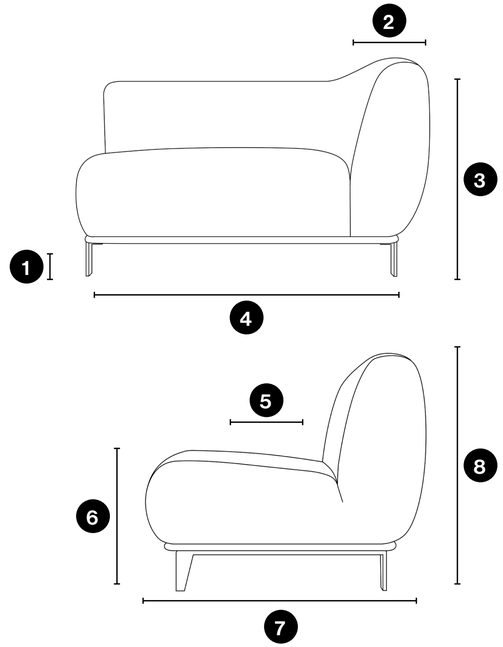

Asiento: Muelles en zigzag + Espuma de alta resiliencia + Espuma suave + manta de silicona + Base recubierta de chapa natural + Pie metálica

Respaldo: Correa elástica + Espuma suave + Manta de silicona

Brazo: Correa elástica + Espuma suave + Manta de silicona

1	***Alt. pies***	15 cm
2	***Ancho del brazo***	30 cm
3	***Alt.Brazo***	75 cm
4	***Ancho del módulo***	100, 110, 120, 130, 140, 150 cm
5	***Prof. asiento***	60 cm
6	***Alt. asiento***	45 cm
7	***Prof. Total***	90 cm
8	***Alt.Total***	75 cm

Alvorada

Volver al índice

Por João Demele





Bloque 3D

Espuma con certificación ISO 9001

Madera de reforestación

Por João Demele





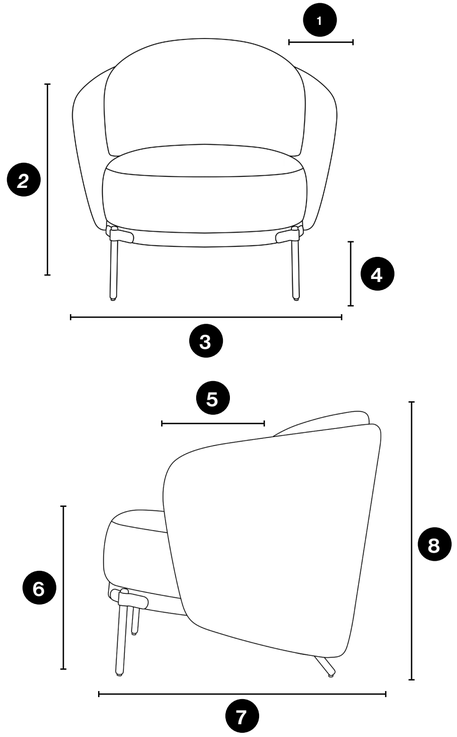

1	***Ancho del brazo***	7 cm
2	***Alt. del brazo***	60 cm
3	***Ancho total***	80 cm
4	***Alt. pies***	23 cm
5	***Prof. asiento***	59cm
6	***Alt. asiento***	42 cm
7	***Prof. Total***	75 cm
8	***Alt. Total***	73 cm

Asiento: Correa italiana + Espuma de alta resiliencia + manta de silicona + Base metálica

Respaldo: Espuma de alta resiliencia + Espuma suave + manta de silicona

Brazo: Espuma de alta resiliencia + manta de silicona

Bonsai

Volver al índice

Por Estúdio Galho





Bloque 3D

Espuma con certificación ISO 9001

Madera de reforestación







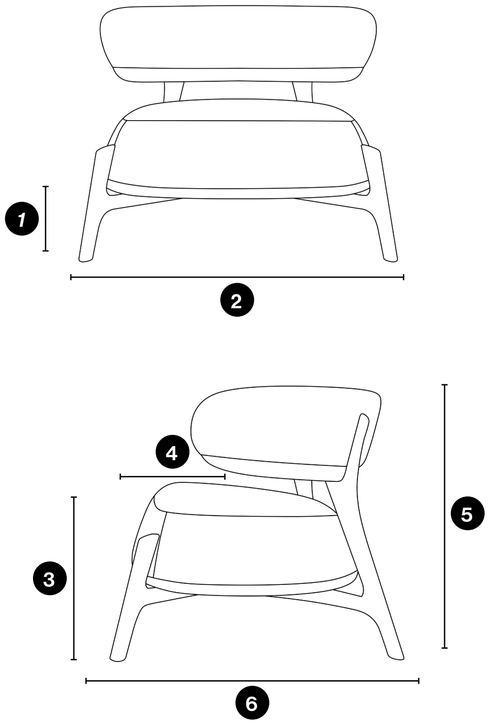

1	***Alt. pies***	19 cm
2	***Ancho total***	94cm
3	***Alt. asiento***	44 cm
4	***Prof. asiento***	63 cm
5	***Alt. Total***	80 cm
6	***Prof. Total***	74 cm

Asiento: Correa italiana + espuma de alta resiliencia + manta de silicona + base de madera + pie de jequitibá

Respaldo: Espuma suave + manta de silicona

Eixo

Volver al índice

Por João Demele





Espuma con certificación ISO 9001

Madera de reforestación

Por João Demele







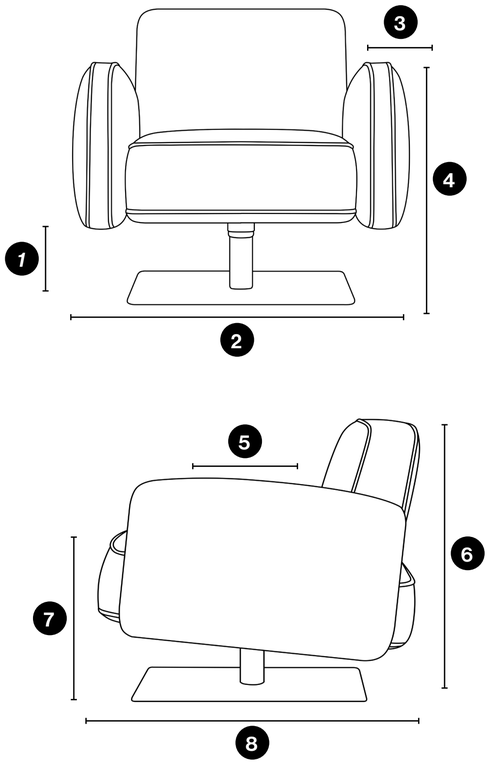

Asiento: Correa italiana + Espuma de alta resiliencia + Manta de silicona + Base metálica giratoria + Ribete

Respaldo: Espuma de alta resiliencia + Manta de silicona + Ribete

Brazo: Manta de silicona + Ribete

1	***Alt. pies***	18 cm
2	***Ancho total***	90cm
3	***Ancho del brazo***	15 cm
4	***Alt. Brazo***	60 cm
5	***Prof. asiento***	56 cm
6	***Alt. Total***	76 cm
7	***Alt. asiento***	46 cm
8	***Prof. Total***	80 cm

Fuji asimétrico

Volver al índice

Por João Demele





- Bloque 3D
- Espuma con certificación ISO 9001
- Madera de reforestación

Fuji Asimétrico

Volver al índice

Por João Demele





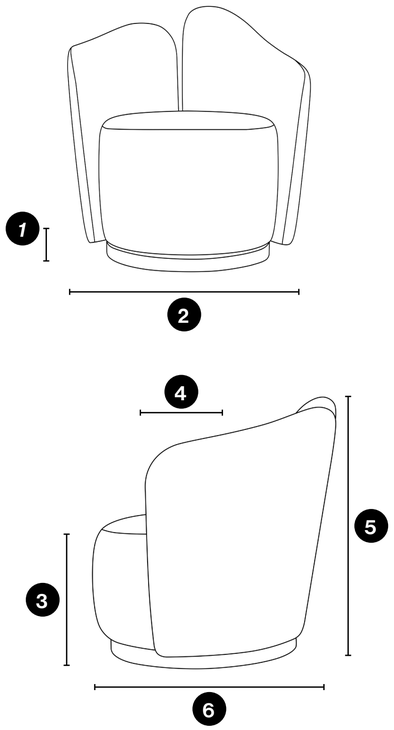

Asiento: Correa italiana + espuma de alta resiliencia + espuma suave + manta de silicona + base giratoria

Respaldo: Espuma suave + Manta de silicona

Brazo: Espuma suave + Manta de silicona

1	***Alt. pies***	5 cm
2	***Ancho total***	85 cm
3	***Alt. asiento***	43 cm
4	***Prof. asiento***	65 cm
5	***Alt. Total***	81 cm
6	***Prof. Total***	80 cm

Fuji Simétrico

Volver al índice

Por João Demele





- Bloque 3D
- Espuma con certificación ISO 9001
- Madera de reforestación

Fuji Simétrico

Volver al índice

Por João Demele





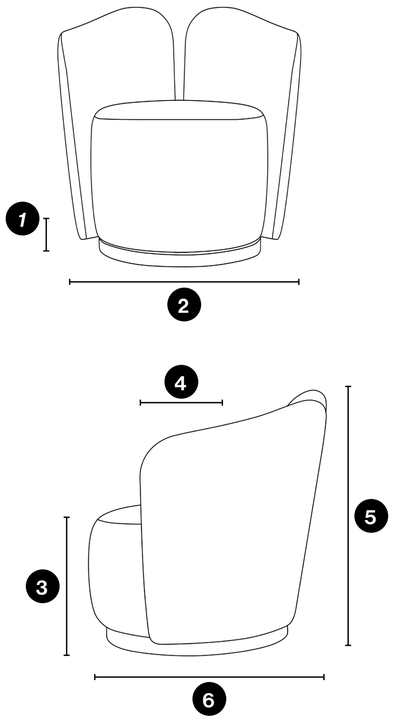

1	***Alt. pies***	5 cm
2	***Ancho total***	85 cm
3	***Alt. asiento***	43 cm
4	***Prof. asiento***	65 cm
5	***Alt. Total***	81 cm
6	***Prof. Total***	80 cm

Asiento: Correa italiana + espuma de alta resiliencia + espuma suave + manta de silicona + base giratoria

Respaldo: Espuma suave + manta de silicona

Brazo: Espuma suave + manta de silicona

Interim

Volver al índice

Por João Demele





Espuma con certificación ISO 9001

Madera de reforestación

Por João Demele



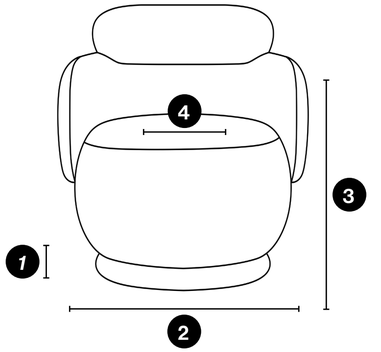

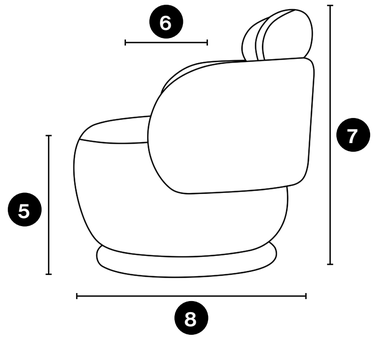

Asiento: Correa italiana + Espuma suave + Manta de silicona + Base de MDF + Base giratoria

Respaldo: Espuma suave + Manta de silicona

1	***Alt. pies***	5 cm
2	***Ancho total***	78 cm
3	***Alt. Brazo***	58 cm
4	***Ancho del asiento***	54 cm
5	***Alt. asiento***	42 cm
6	***Prof. asiento***	60 cm
7	***Alt. Total***	73 cm
8	***Prof. Total***	74 cm

Mizuki

Volver al índice

Por João Demele







Espuma con certificación ISO 9001

Madera de reforestación

Por João Demele





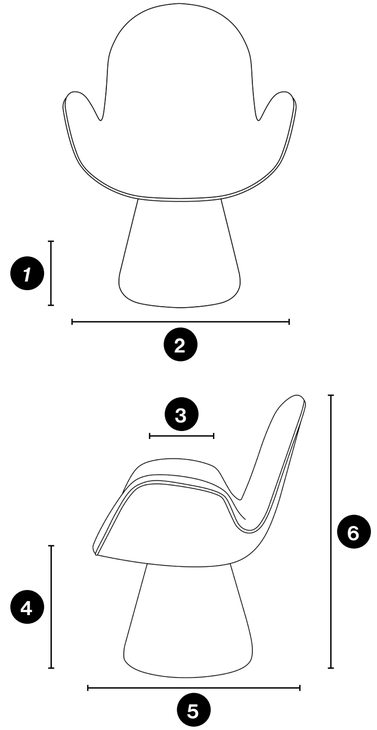

1	***Alt. Base***	39 cm
2	***Ancho total***	67 cm
3	***Prof. asiento***	46 cm
4	***Alt. asiento***	45 cm
5	***Prof. Total***	62 cm
6	***Alt. Total***	88 cm

Asiento: Espuma de alta resiliencia + Manta de silicona + Base tapizada o laminada + Base metálica giratoria + Estructura de fibra de vidrio

Mush

Volver al índice

Por Estúdio Galho





Espuma con certificación ISO 9001

Madera de reforestación





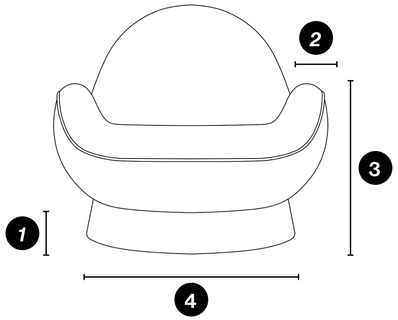

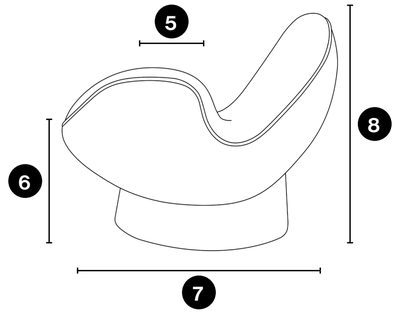

1	***Alt. pies***	26 cm
2	***Ancho del brazo***	10 cm
3	***Alt. Brazo***	52 cm
4	***Ancho total***	88 cm
5	***Prof. asiento***	54 cm
6	***Alt. asiento***	42 cm
7	***Prof. Total***	90 cm
8	***Alt. Total***	75 cm

Asiento: Espuma de alta resiliencia + Manta de silicona + Base de MDF laminado + Base metálica giratoria

Nami

Volver al índice

Por Luciano Santelli





Espuma con certificación ISO 9001

Madera de reforestación

Por Luciano Santelli





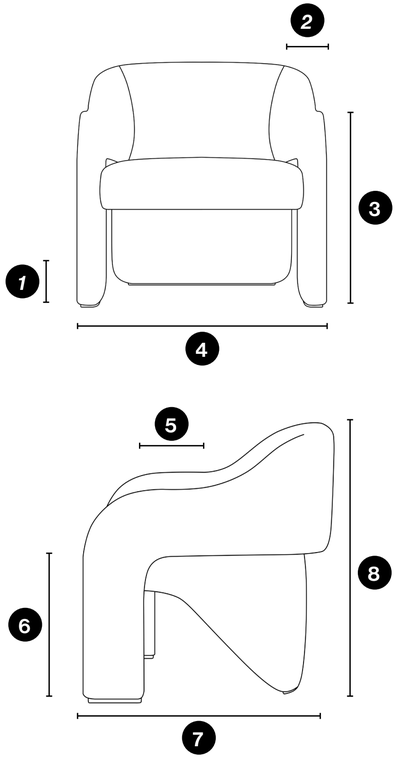

1	***Alt. pies***	2 cm
2	***Ancho del brazo***	8 cm
3	***Alt. Brazo***	59 cm
4	***Ancho total***	75 cm
5	***Prof. asiento***	58 cm
6	***Alt. asiento***	42 cm
7	***Prof. Total***	73 cm
8	***Alt. Total***	75 cm

Asiento: Correa italiana + manta de silicona + pies de madera

Respaldo: Espuma suave + pies de madera

Nube Fijado

Volver al índice

Por Luciano Santelli





Espuma con certificación ISO 9001

Madera de reforestación

Por Luciano Santelli







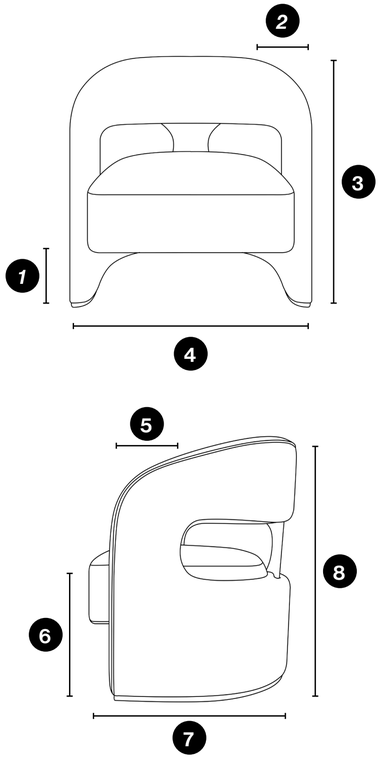

1	***Alt. pies***	3 cm
2	***Ancho del brazo***	10 cm
3	***Alt. brazo***	68 cm
4	***Ancho total***	78 cm
5	***Prof. asiento***	60 cm
6	***Alt. asiento***	43 cm
7	***Prof. Total***	69 cm
8	***Alt. Total***	79 cm

Asiento: Correa italiana + Espuma de alta resiliencia + Manta de silicona + Base de madera

Respaldo: Espuma de alta resiliencia +Manta de silicona + Respaldo laminado flexible

Nube Giratoria

Volver al índice

Por Luciano Santelli





Espuma con certificación ISO 9001

Madera de reforestación

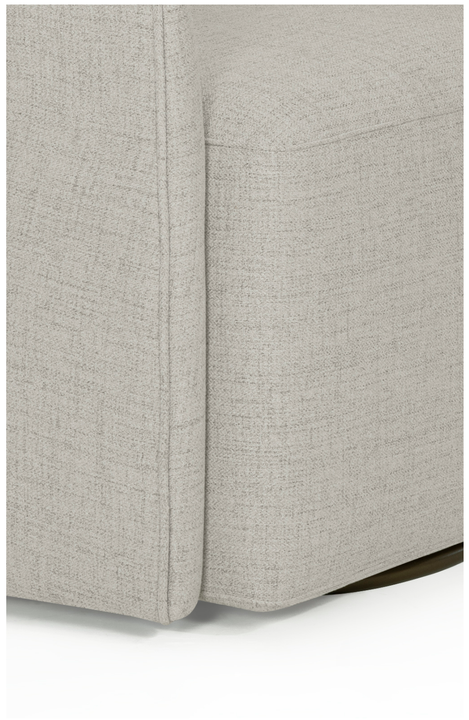





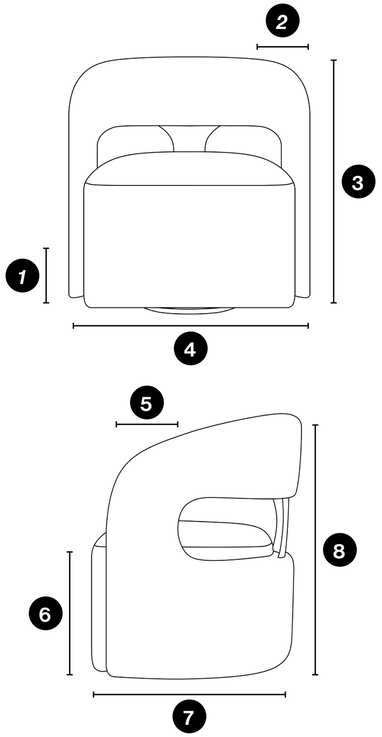

1	***Alt. pies***	3 cm
2	***Ancho brazo***	10 cm
3	***Alt. brazo***	68 cm
4	***Ancho total***	75 cm
5	***Prof. asiento***	62 cm
6	***Alt. asiento***	43 cm
7	***Prof. Total***	67 cm
8	***Alt. Total***	79 cm

Asiento: Correa italiana + Espuma de alta resiliencia + Manta de silicona + Base metálica giratoria

Respaldo: Espuma de alta resiliencia + Manta de silicona + Respaldo laminado flexible

Órbita

Volver al índice

Por João Demele





Espuma con certificación ISO 9001

Madera de reforestación

Por João Demele





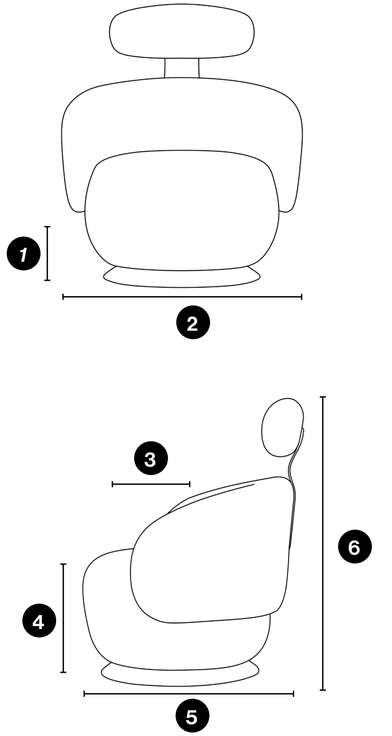

Asiento: Correa italiana + espuma suave + base metálica giratoria

Respaldo: Espuma suave

1	***Alt. pies***	6 cm
2	***Ancho total***	83 cm
3	***Prof. asiento***	55 cm
4	***Alt. asiento***	42 cm
5	***Prof. Total***	80 cm
6	***Alt. Total***	92 cm

Taiko

Volver al índice

Por Carlos Arralde





Espuma con certificación ISO 9001

Madera de reforestación

Por Carlos Arralde





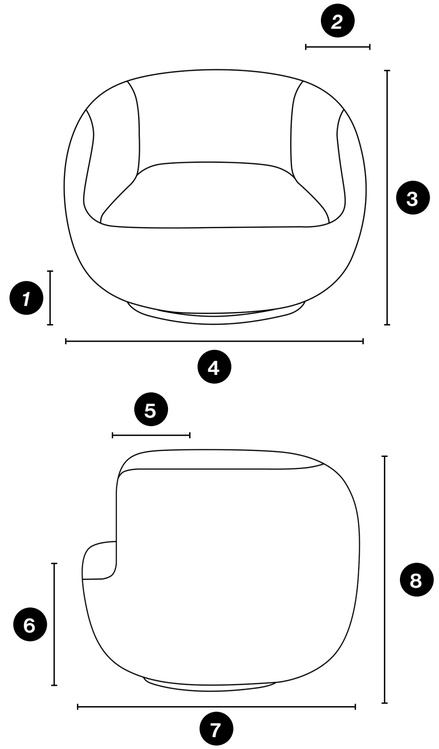

1	***Alt. pies***	3 cm
2	***Ancho del brazo***	21 cm
3	***Alt. Brazo***	66 cm
4	***Ancho total***	91 cm
5	***Prof. asiento***	56 cm
6	***Alt. asiento***	45 cm
7	***Prof. Total***	80 cm
8	***Alt. Total***	66 cm

Asiento: Correa italiana + Espuma de alta resiliencia + Manta de silicona + Base metálica giratoria

Respaldo: Espuma suave + Muelle en zigzag + Manta de silicona + Ribete

Brazo: Espuma suave + Manta de silicona

Tóquio

Volver al índice

Por João Demele



Espuma con certificación ISO 9001

Madera de reforestación

Por João Demele





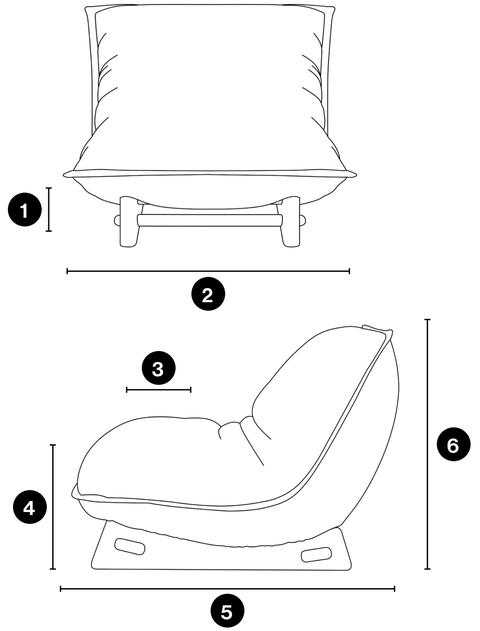

Asiento: Muelle en zigzag + Espuma HR35 + Espuma de alta resiliencia + Manta de silicona + Base de madera

1	***Alt. pies***	20 cm
2	***Ancho total***	100 cm
3	***Prof. asiento***	55 cm
4	***Alt. asiento***	43 cm
5	***Prof. Total***	110 cm
6	***Alt. Total***	82 cm

Volo

Volver al índice

Por Luciano Santelli





Espuma con certificación ISO 9001

Madera de reforestación

Por Luciano Santelli





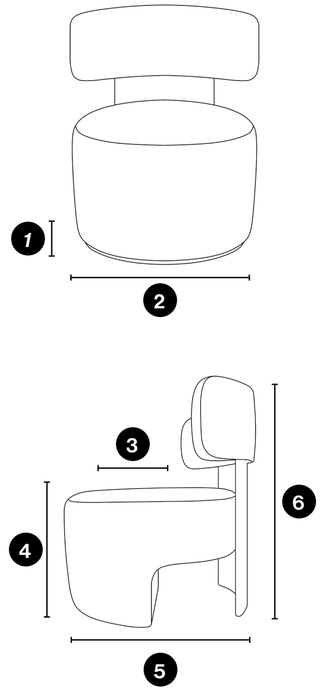

Asiento: Correa italiana + Manta de silicona + Base de MDF laminado

Respaldo: Espuma de alta resiliencia + Manta de silicona + Respaldo laminado flexible

1	***Alt. pies***	2 cm
2	***Ancho total***	68 cm
3	***Prof. asiento***	66 cm
4	***Alt. asiento***	44 cm
5	***Prof. Total***	70 cm
6	***Alt. Total***	77 cm

Flux

Volver al índice

Por Luciano Santelli



Espuma con certificación ISO 9001

Madera de reforestación

Por Luciano Santelli



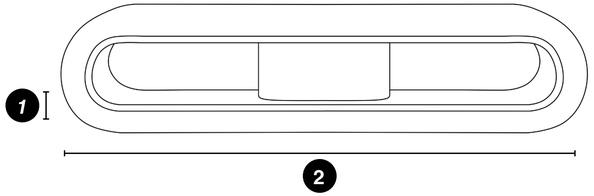

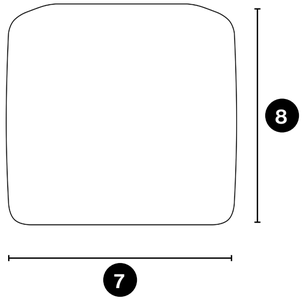

Asiento: Manta de silicona + Espuma de alta resistencia

1	***Alt. pies***	5 cm
2	***Ancho total***	160, 170, 180, 190 cm
3	***Prof. asiento***	50 cm
4	***Alt. Total***	75 cm
5	***Prof. Total***	50 cm

Toad

Volver al índice

Por João Demele



Espuma con certificación ISO 9001

Madera de reforestación

Toad

Volver al índice

Por João Demele



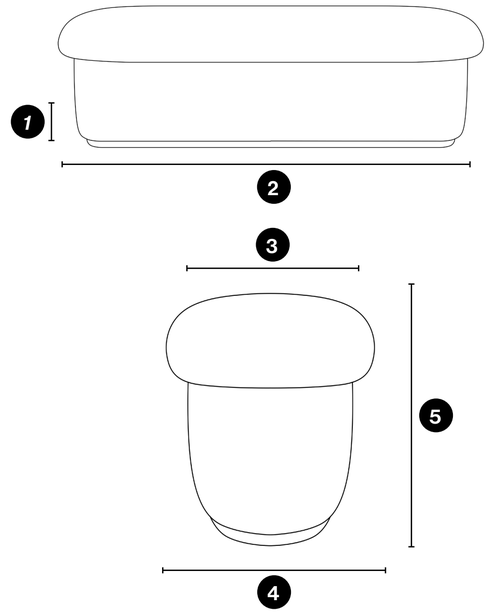

1	***Alt. pies***	5 cm
2	***Ancho total***	160 cm
3	***Prof. asiento***	45 cm
4	***Prof. Total***	45 cm
5	***Alt.Total***	45 cm

Asiento: Manta de silicona + Espuma de alta resistencia

Torino

Volver al índice

Por João Demele



Espuma con certificación ISO 9001

Madera de reforestación







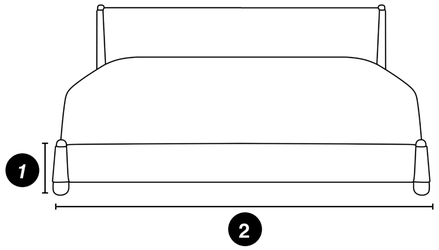

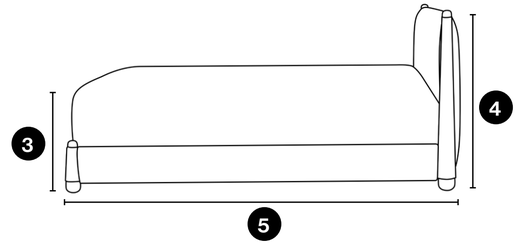

Espuma suave + Manta de silicona + Pie de madera torneado + Pie de madera

1	***Alt. pies***	30 cm
2	***Ancho total***	212 cm
3	***Alt. colchón***	60 cm
4	***Alt. Total***	100 cm
5	***Prof. Total***	222 cm

Breve

Volver al índice

Por João Demele



Espuma con certificación ISO 9001

Madera de reforestación

Por João Demele





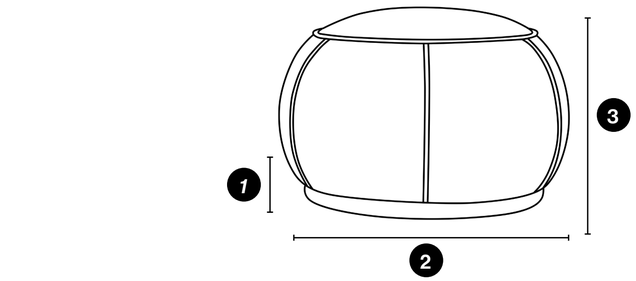

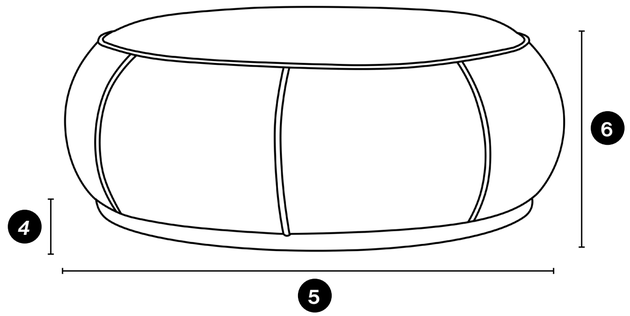

Asiento: Manta de silicona + Espuma suave + Correa italiana + Base de MDF pintado

1	***Alt. pies***	4 cm
2	***Ancho. Total***	67 cm
3	***Alt. Total***	45 cm
4	***Alt. pies***	4 cm
5	***Ancho. Total***	101 cm
6	***Alt. Total***	40 cm

Ranhura

Volver al índice

Por João Demele



Espuma con certificación ISO 9001

Madera de reforestación

Volver al índice

Por João Demele



Asiento: Manta de silicona + Espuma suave + Correa italiana + Pie de madera

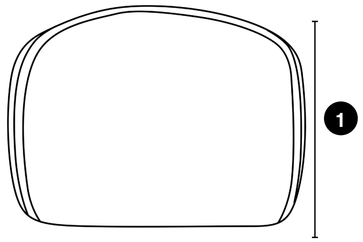

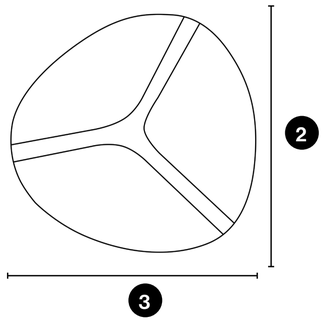

1	***Alt. Total***	42 cm
2	***Prof total***	51 cm
3	***Ancho total***	51 cm

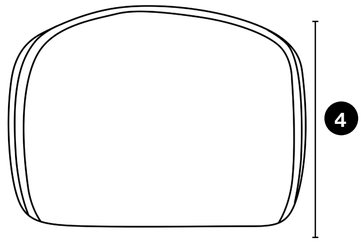

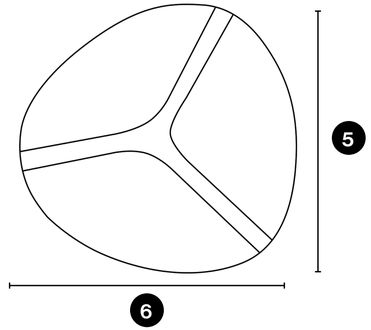

4	***Alt. Total***	46 cm
5	***Prof total***	61 cm
6	***Ancho total***	61 cm

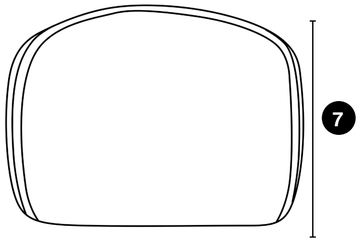

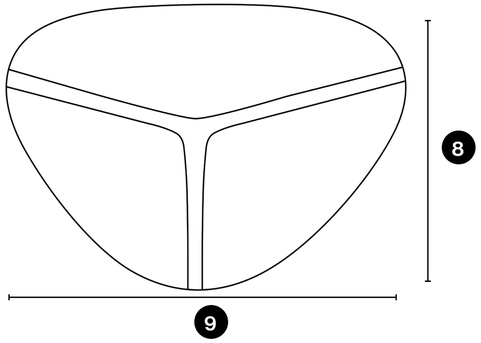

7	***Alt. Total***	43 cm
8	***Prof total***	75 cm
9	***Ancho total***	105 cm

Sama

Volver al índice

Por João Demele





Espuma con certificación ISO 9001

Madera de reforestación

Por João Demele





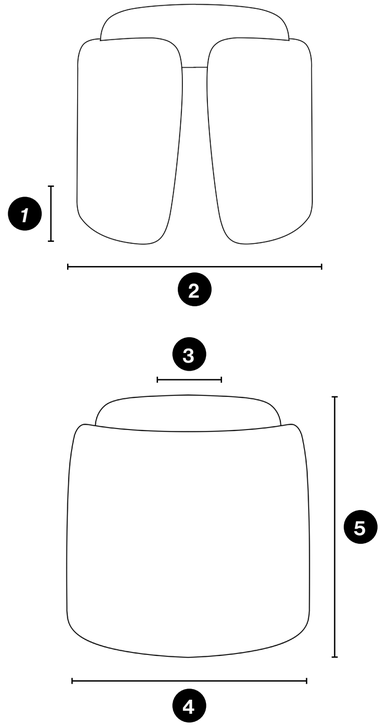

Asiento: Manta de silicona + Pie de madera

1	***Alt. pies***	1 cm
2	***Ancho total***	52 cm
3	***Prof. asiento***	43 cm
4	***Prof. Total***	49 cm
5	***Alt. Total***	45 cm

Toad

Volver al índice

Por João Demele



Espuma con certificación ISO 9001

Madera de reforestación

Toad

Volver al índice

Por João Demele



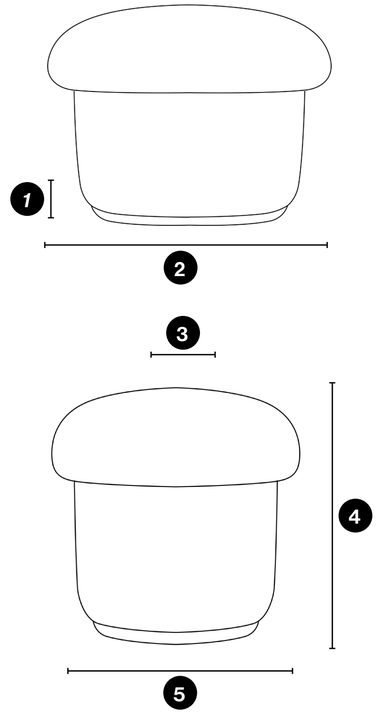

Asiento: Manta de silicona + Espuma de alta resistencia

1	***Alt. pies***	3 cm
2	***Ancho total***	58 cm
3	***Prof. asiento***	50 cm
4	***Alt. Total***	44 cm
5	***Prof. Total***	50 cm

Sofás

2025

Affair

Volver al índice

por Estúdio K



Bloque 3D

Espuma con certificación ISO 9001

Madera de reforestación



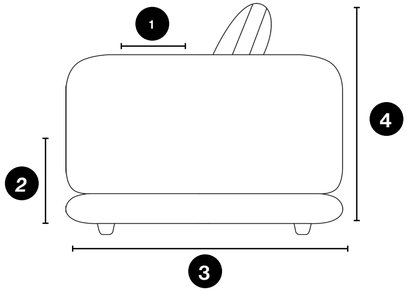

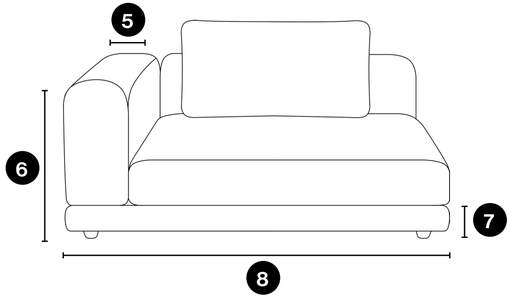

Asiento: Muelles en zigzag + Espuma de alta resiliencia + Manta de silicona + Base de chapa natural laminada

Respaldo: Cojín de respaldo suelto + Fibra de silicona en el cojín del respaldo + Manta de silicona

Brazo: Manta de silicona

1	***Prof. asiento***	62 cm
2	***Alt. asiento***	41 cm
3	***Prof. Total***	100 cm
4	***Alt. total.***	88 cm
5	***Ancho del brazo***	31 cm
6	***Alt. Brazo***	71 cm
7	***Alt. pies***	18 cm
8	***Ancho total***	112, 122, 132, 142, 152, 162 cm

Akira

Volver al índice

por Estúdio K



Bloque 3D

Espuma con certificación ISO 9001

Madera de reforestación





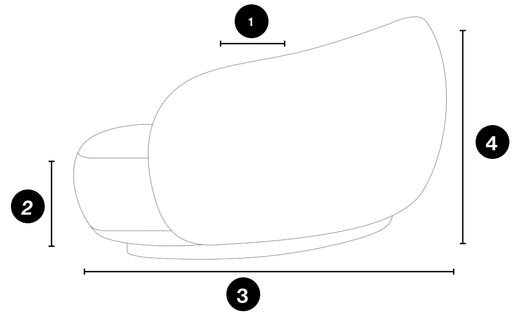

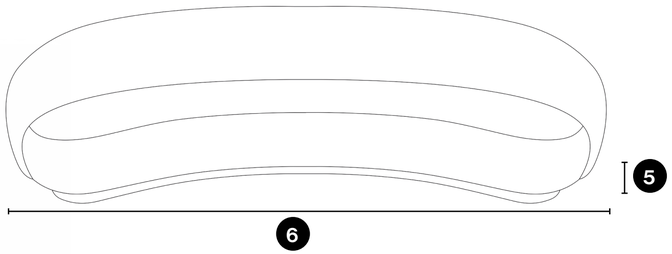

1	***Prof. asiento***	60 cm
2	***Alt. asiento***	44 cm
3	***Prof. Total***	138 cm
4	***Alt. total.***	79 cm
5	***Alt. pies***	6 cm
6	***Ancho total***	280 cm

Asiento: Muelle en zigzag + Espuma de alta resiliencia + Espuma suave + Manta de silicona + Base revestida en chapa natural

Respaldo: Muelle en zigzag + Espuma suave + Manta de silicona

Alma

Volver al índice

por Estúdio K



Bloque 3D

Espuma con certificación ISO 9001

Madera de reforestación





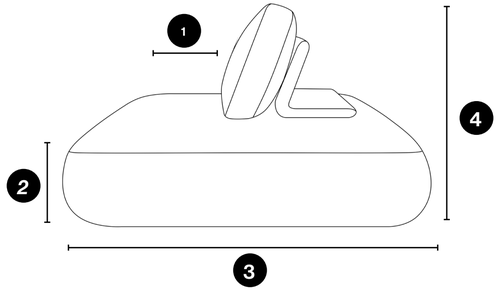

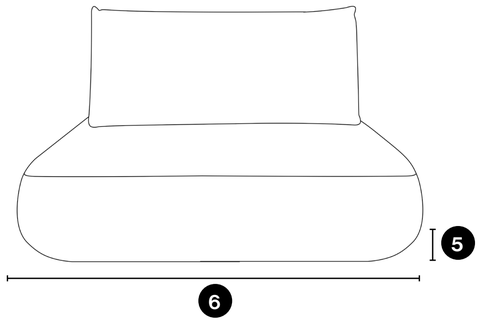

1	***Prof. asiento***	172 cm
2	***Alt. asiento***	42 cm
3	***Prof. Total***	172 cm
4	***Alt. total.***	88 cm
5	***Alt. Pies***	5 cm
6	***Ancho total***	92, 102, 112, 122, 132 cm

Asiento: Muelle helicoidal + Espuma de alta resiliencia + Correa italiana + Manta de silicona + Pies de madera

Respaldo: Cojín de respaldo suelto + Fibra de silicona en el cojín del respaldo + Respaldo suelto + Espuma D33

Amarílis

Volver al índice



Espuma con certificación ISO 9001

Madera de reforestación

Amarílis

Volver al índice





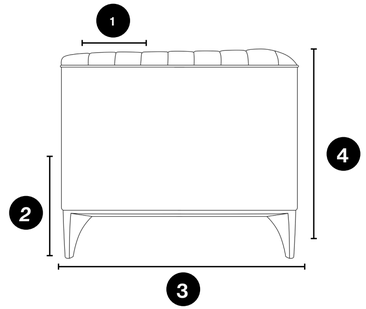

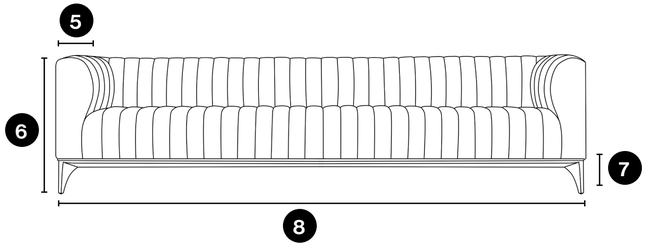

Asiento: Muelle en zigzag + Espuma de alta resiliencia + Espuma suave + Manta de silicona + Base de madera + Detalle acolchado + Detalle de ribete

Respaldo: Muelle en zigzag + Espuma suave + Manta de silicona + Detalle acolchado + Detalle de ribete

Brazo: Muelle en zigzag + Espuma suave + Manta de silicona + Detalle acolchado + Detalle de ribete

1	***Prof. asiento***	62 cm
2	***Alt. asiento***	48 cm
3	***Prof. Total***	88 cm
4	***Alt. total.***	73 cm
5	***Ancho del brazo***	22 cm
6	***Alt. Brazo***	73 cm
7	***Alt. Pies***	18 cm
8	***Ancho total***	180, 200, 220, 240, 260, 280 cm

Benito

Volver al índice

por Estúdio K



Bloque 3D

Espuma con certificación ISO 9001

Madera de reforestación



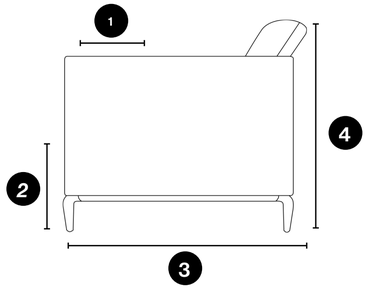

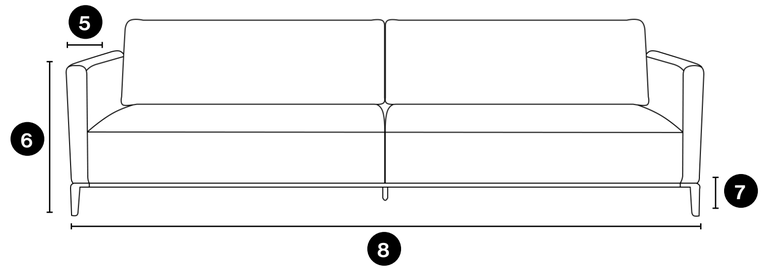

Asiento: Muelle helicoidal + Correa italiana + Espuma de alta resiliencia + Espuma D33 + Manta de silicona + Pie metálica

Respaldo: Cojín de respaldo suelto + Fibra de silicona en el cojín del respaldo + Manta de silicona

Brazo: Manta de silicona

1	***Prof. asiento***	55 cm
2	***Alt. asiento***	43 cm
3	***Prof. Total***	93 cm
4	***Alt. total.***	85 cm
5	***Ancho del brazo***	10 cm
6	***Alt. Brazo***	67 cm
7	***Alt. Pies***	16 cm
8	***Ancho total***	200, 220, 240, 260, 280 cm

Bold

Volver al índice

por OQ da Casa





Bloque 3D

Espuma con certificación ISO 9001

Madera de reforestación







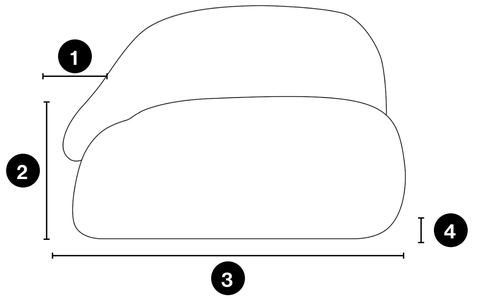

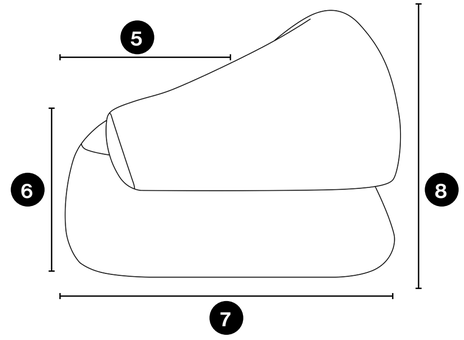

Asiento: Muelle en zigzag + Espuma de alta resiliencia + Espuma suave + Manta de silicona + Pie de madera

Respaldo: Espuma suave + Manta de silicona + Correa elástica

Brazo: Manta de silicona

1	***Ancho del brazo***	30 cm
2	***Alt. do brazo***	70 cm
3	***Ancho del módulo***	113 - 123 - 133 - 143 - 153 cm
4	***Alt. pies***	0,02 cm
5	***Prof. asiento***	66 cm
6	***Alt. asiento***	42 cm
7	***Prof. del módulo***	103 cm
8	***Alt. del módulo***	77 cm

Bonet

Volver al índice



Espuma con certificación ISO 9001

Madera de reforestación

Bonet

Volver al índice



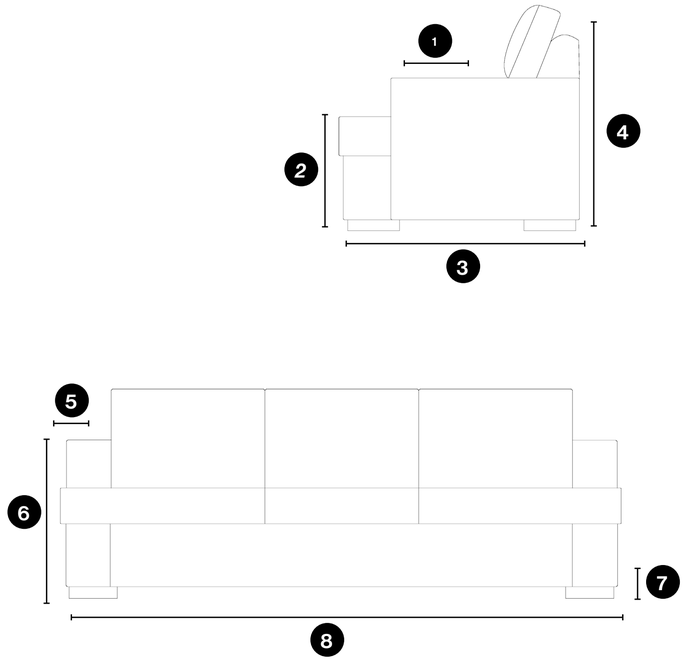

1	***Prof. asiento***	52 cm
2	***Alt. asiento***	46 cm
3	***Prof. Total***	90 cm
4	***Alt. total.***	90 cm
5	***Ancho del brazo***	20 cm
6	***Alt. Brazo***	64 cm
7	***Alt. Pies***	5 cm
8	***Ancho total***	180, 200, 220, 240, 250, 280, 310 cm

Asiento: Muelles en zigzag + Correa italiana + Espuma de alta resiliencia + Manta de silicona + Ribete

Respaldo: Cojín de respaldo suelto + Fibra de silicona en el cojín del respaldo + Ribete

Brazo: Espuma D33 + Ribete

Boris

Volver al índice



Bloque 3D

Espuma con certificación ISO 9001

Madera de reforestación

Boris

Volver al índice



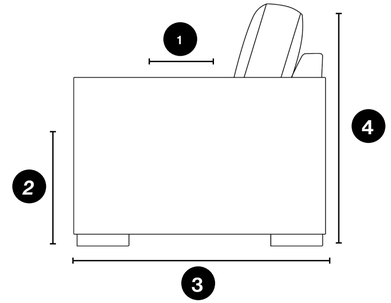

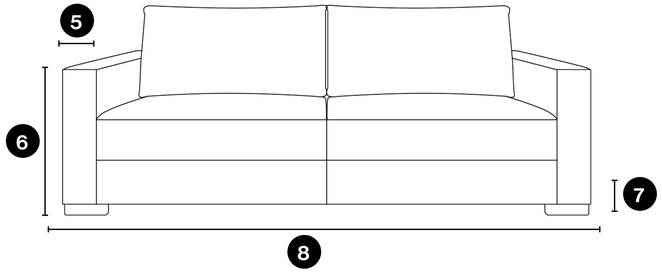

1	***Prof. asiento***	55 cm
2	***Alt. asiento***	47 cm
3	***Prof. Total***	90 cm
4	***Alt. total.***	90 cm
5	***Ancho del brazo***	15 cm
6	***Alt. Brazo***	66 cm
7	***Alt. Pies***	5 cm
8	***Ancho total***	170, 190, 210, 230, 250 cm

Asiento: Correa italiana + Espuma suave D30 + Espuma suave + Manta de silicona + Detalle en el borde + Detalle acolchado

Respaldo: Cojín de respaldo suelto + Fibra siliconada en el cojín de respaldo + Detalle en el borde

Brazo: Espuma D33

Bosch

Volver al índice



Espuma con certificación ISO 9001

Madera de reforestación

Bosch

Volver al índice





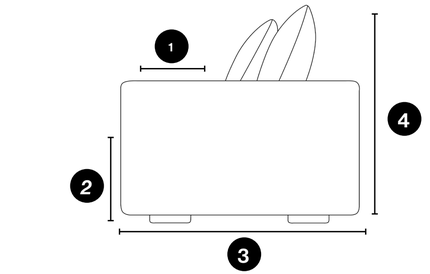

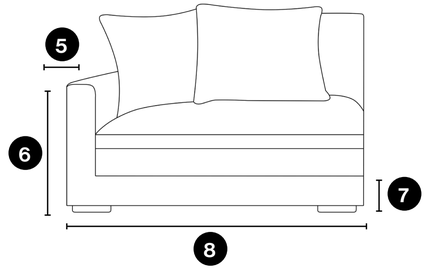

1	***Prof. asiento***	54 cm
2	***Alt. asiento***	48 cm
3	***Prof. Total***	104 cm
4	***Alt. total.***	93 cm
5	***Ancho del brazo***	15 cm
6	***Alt. Brazo***	63 cm
7	***Alt. Pies***	5 cm
8	***Ancho total***	100, 110, 120, 130, 140 cm

Asiento: Muelle helicoidal + Correa italiana + Espuma de alta resiliencia + Manta de silicona + Detalle de borde

Respaldo: Cojín de respaldo suelto + Cojín decorativo con borde de 75 cm x 75 cm + Fibra de silicona en el respaldo y cojín decorativo + Espuma D33 + Manta de silicona + Detalle de borde

Brazo: Espuma D33 + Manta de silicona

Camaleão

Volver al índice

por Tri Design



Bloque 3D

Espuma con certificación ISO 9001

Madera de reforestación





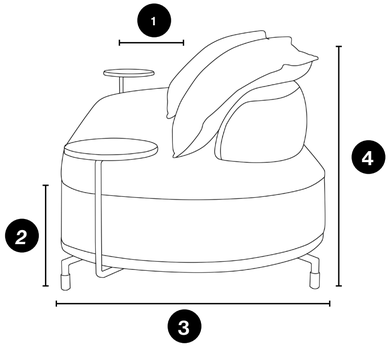

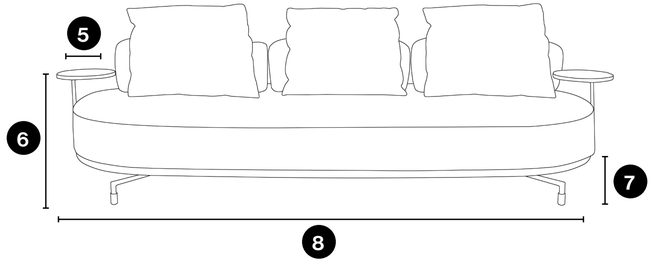

1	***Prof. asiento***	55 cm
2	***Alt. asiento***	43 cm
3	***Prof. Total***	102 cm
4	***Alt. total.***	90 cm
5	***Ancho mesa***	30 cm
6	***Alt. Mesa***	57 cm
7	***Alt. Pies***	20 cm
8	***Ancho total***	190, 210, 230, 250, 270, 290 cm

Asiento: Muelles ensacados + Espuma de alta resiliencia + Manta de silicona + Detalle de ribete + Base metálica

Respaldo: Respaldo flexible + Cojín de respaldo flexible + Fibra de silicona en el cojín del respaldo + Espuma suave + Manta de silicona

Brazo: Mesa auxiliar de MDF laminado + Brazo articulado + Detalle metálico

Chandon

Volver al índice



Bloque 3D

Espuma con certificación ISO 9001

Madera de reforestación

Chandon

Volver al índice



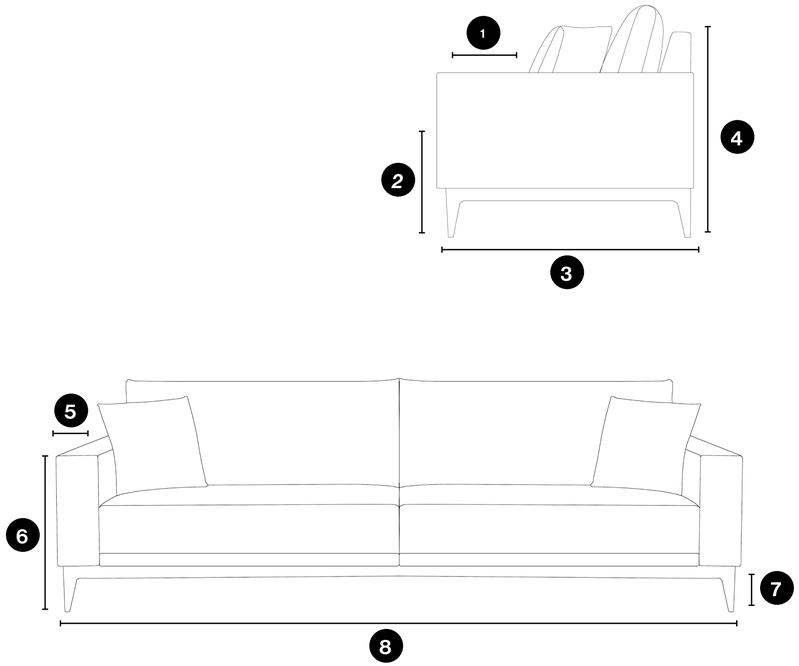

1	***Prof. asiento***	55 cm
2	***Alt. asiento***	44 cm
3	***Prof. Total***	90 cm
4	***Alt. total.***	85 cm
5	***Ancho del brazo***	15 cm
6	***Alt. Brazo***	62 cm
7	***Alt. Pies***	18 cm
8	***Ancho total***	160, 180, 200, 220, 240, 260 cm

Asiento: Muelle helicoidal + Correa italiana + Espuma suave + Manta de silicona + Base de madera

Respaldo: Cojín de respaldo suelto + Cojín decorativo de 40 cm x 40 cm + Fibra de silicona en el respaldo y cojín decorativo

Dante

Voltar ao índice



Espuma con certificación ISO 9001

Madera de reforestación

Dante

Volver al índice



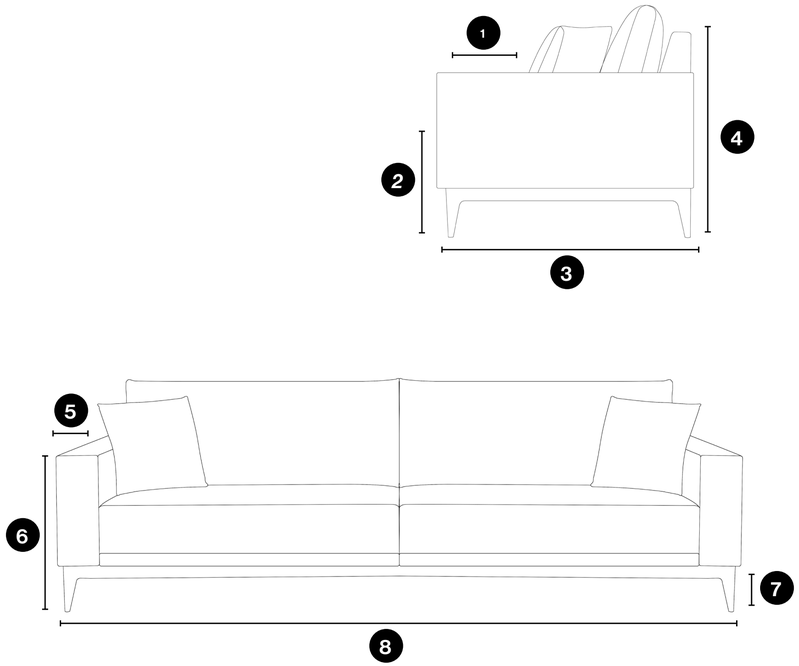

Asiento: Muelle helicoidal + cincha italiana + espuma suave + Manta de silicona

Respaldo: Espuma suave + Manta de silicona

Brazo: Espuma suave + Manta de silicona

1	***Prof. asiento***	69 cm
2	***Alt. asiento***	42 cm
3	***Prof. Total***	100 cm
4	***Alt. total.***	70 cm
5	***Ancho del brazo***	31 cm
6	***Alt. Brazo***	70 cm
7	***Alt. Pies***	2 cm
8	***Ancho total***	101, 111, 121, 131, 141 cm

Delphi

Volver al índice



Bloque 3D

Espuma con certificación ISO 9001

Madera de reforestación

Delphi

Volver al índice





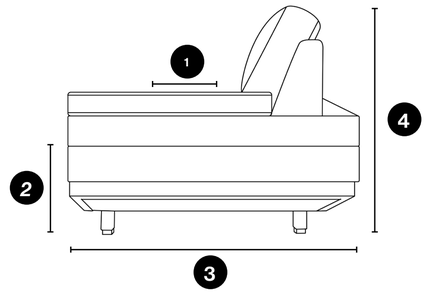

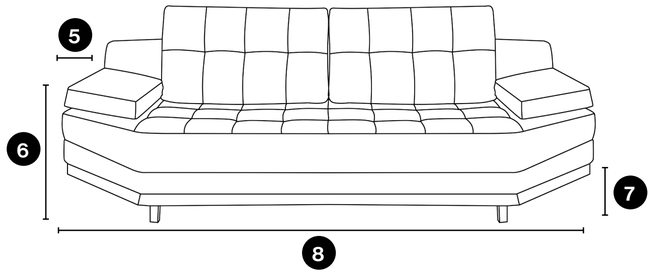

1	***Prof. asiento***	55 cm
2	***Alt. asiento***	45 cm
3	***Prof. Total***	92 cm
4	***Alt. total.***	90 cm
5	***Ancho del brazo***	30 cm
6	***Alt. Brazo***	61 cm
7	***Alt. Pies***	15 cm
8	***Ancho total***	120, 176, 225 cm

Asiento: Muelles en zigzag + cincha italiana + espuma suave D30 + espuma de alta resiliencia + Manta de silicona + base de MDF laminado

Respaldo: Cojín de respaldo suelto + fibra de silicona en el cojín del respaldo

Brazo: Cojín de reposabrazos extraíble + espuma suave D30 + espuma suave + Manta de silicona

Desire

Volver al índice



Bloque 3D

Espuma con certificación ISO 9001

Madera de reforestación

Desire

Volver al índice





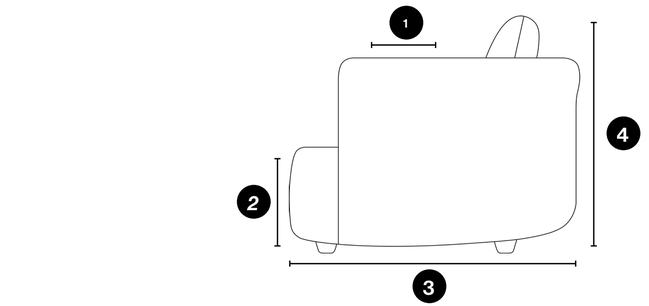

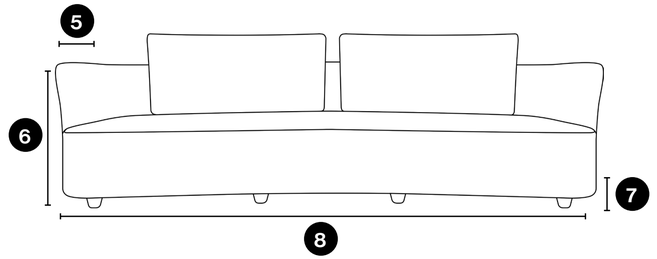

Asiento: Muelle espiral + cincha italiana + espuma de alta resiliencia + Manta de silicona + pie de madera

Respaldo: Cojín de respaldo suelto + fibra de silicona en el cojín del respaldo + espuma D33 + Manta de silicona

Brazo: Espuma D33 + Manta de silicona

1	***Prof. asiento***	60 cm
2	***Alt. asiento***	42 cm
3	***Prof. Total***	111 cm
4	***Alt. total.***	89 cm
5	***Ancho brazo***	14 cm
6	***Alt. Brazo***	67 cm
7	***Alt. Pies***	6 cm
8	***Ancho total***	267 cm

Dream Living

Volver al índice

por Estúdio K



Espuma con certificación ISO 9001

Madera de reforestación



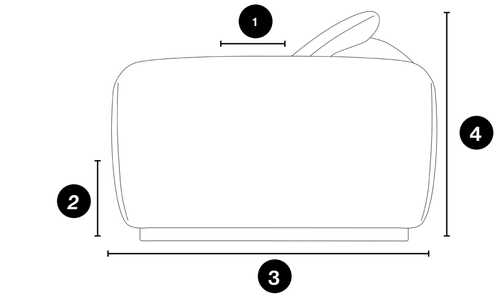

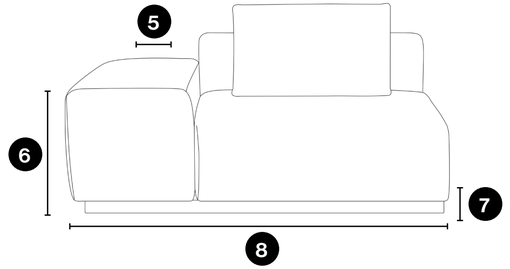

Asiento: Muelle helicoidal + Correa italiana + Espuma de alta resiliencia + Espuma suave + Manta de silicona

Respaldo: Cojín decorativo con borde de 70 cm x 70 cm + Fibra de silicona en el cojín decorativo + Espuma suave + Manta de silicona

Brazo: Correa italiana + Espuma suave + Manta de silicona

1	***Prof. asiento***	43 cm
2	***Alt. asiento***	40 cm
3	***Prof. Total***	107 cm
4	***Alt. total.***	82 cm
5	***Ancho del brazo***	47 cm
6	***Alt. Brazo***	50 cm
7	***Alt. Pies***	5 cm
8	***Ancho módulo***	122, 132, 142, 152, 162, 172 cm

Egon

Volver al índice



Bloque 3D

Espuma con certificación ISO 9001

Madera de reforestación

Egon

Volver al índice



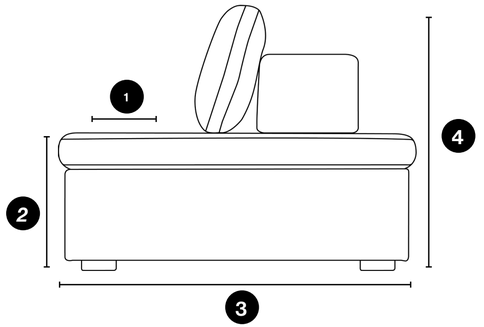

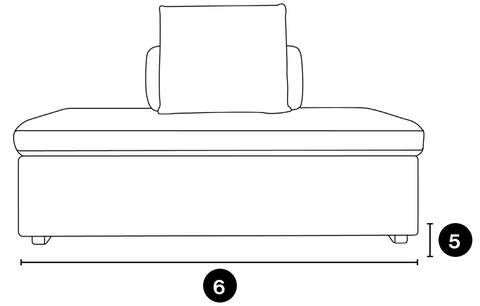

1	***Prof. asiento***	50 / 70 cm
2	***Alt. asiento***	42 cm
3	***Prof. Total***	100 - 120 cm
4	***Alt. total.***	90 cm
5	***Alt. Pies***	4 cm
6	***Ancho módulo***	180, 200, 220, 240, 260 cm

Asiento: Muelle helicoidal + Correa italiana + Espuma de alta resiliencia + Manta de silicona + Pie de madera

Respaldo: Respaldo flexible + Cojín flexible + Fibra de silicona en el cojín del respaldo + Espuma suave + Manta de silicona + Detalle en el borde

Gaspar

por Estúdio K



Bloque 3D

Espuma con certificación ISO 9001

Madera de reforestación

Gaspar

Volver al índice





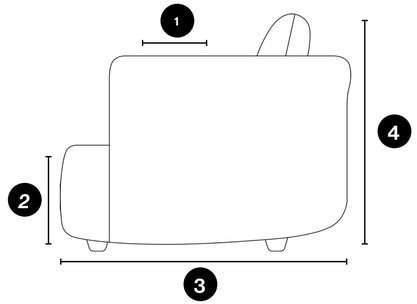

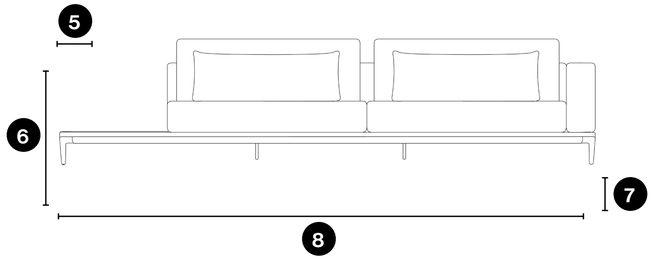

Asiento: Muelle helicoidal + correa italiana + espuma de alta resiliencia + Manta de silicona + pie de madera

Respaldo: Cojín de respaldo suelto + fibra de silicona en el cojín del respaldo + espuma D33 + Manta de silicona

Brazo: Espuma D33 + Manta de silicona

1	***Prof. asiento***	60 cm
2	***Alt. asiento***	42 cm
3	***Prof. Total***	111 cm
4	***Alt. total.***	89 cm
5	***Ancho del brazo***	14 cm
6	***Alt. Brazo***	67 cm
7	***Alt. Pies***	6 cm
8	***Ancho total***	267 cm

Gema

Por João Demele



Bloque 3D

Espuma con certificación ISO 9001

Madera de reforestación



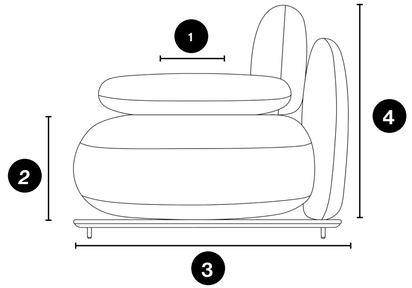

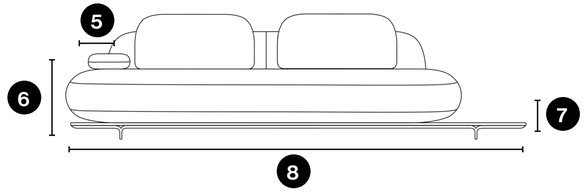

1	***Prof. asiento***	63 cm
2	***Alt. asiento***	43 cm
3	***Pro.f. Total***	93 cm
4	***Alt. total.***	85 cm
5	***Ancho del brazo***	30 cm
6	***Alt. Brazo***	58 cm
7	***Alt. Pies***	11 cm
8	***Ancho total***	276, 296, 316, 336, 356 cm

Asiento: Muelles en zigzag + Espuma suave + Manta de silicona + Base metálica + Tablero laminado

Respaldo: Cojín de respaldo suelto + Espuma suave + Manta de silicona

Brazo: Cojín de respaldo suelto + Espuma suave + Manta de silicona

Gentile

Volver al índice



Espuma con certificación ISO 9001

Madera de reforestación

Gentile

Volver al índice



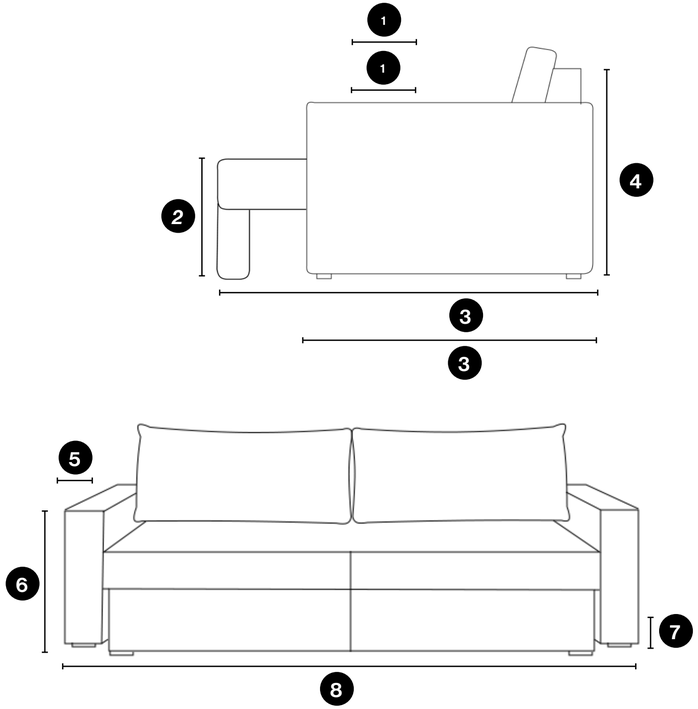

Asiento: Sofá cama + Asiento retráctil + Muelle helicoidal + Correa italiana + Espuma suave + Manta de silicona + Detalle acolchado

Respaldo: Respaldo reclinable + Correa italiana + Cojín de respaldo suelto + Fibra de silicona en el cojín del respaldo + Espuma suave + Manta de silicona + Detalle acolchado + Detalle en el borde

Brazo: Braço extraíble + Manta de silicona + Detalle en el borde

1	***Prof. Asiento cerrado***	54 cm
1	***Prof. Asiento abierto***	143 cm
2	***Alt. Asiento***	43 cm
3	***Prof. Total cerrado***	92 cm
3	***Prof. Total abierto***	143 cm
4	***Alt. total.***	81 cm
5	***Ancho del brazo***	15 cm
6	***Alt. Brazo***	56 cm
7	***Alt. Pies***	2 cm
8	***Ancho total***	220 cm

Hassan

Volver al índice



Bloque 3D

Espuma con certificación ISO 9001

Madera de reforestación

Hassan

Volver al índice



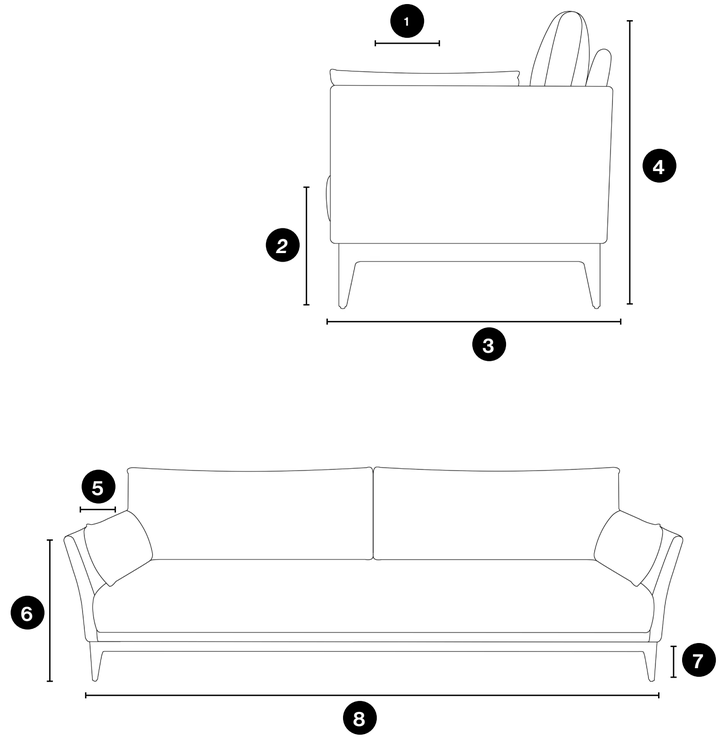

1	***Prof. asiento***	55 cm
2	***Alt. asiento***	44 cm
3	***Prof. Total***	86 cm
4	***Alt. total.***	85 cm
5	***Ancho del brazo***	10 cm
6	***Alt. Brazo***	64 cm
7	***Alt. Pies***	18 cm
8	***Ancho total***	180, 200, 220, 240, 260 cm

Asiento: Muelle helicoidal + Correa italiana + Espuma suave + Manta de silicona + Base de madera

Respaldo: Cojín de respaldo suelto + Fibra de silicona en el cojín del respaldo + Espuma D33

Brazo: Cojín de reposabrazos suelto + Fibra de silicona en el cojín del brazos + Espuma D33

Jacob

Volver al índice

por Daniela Ziegler



Bloque 3D

Espuma con certificación ISO 9001

Madera de reforestación

Jacob

Volver al índice



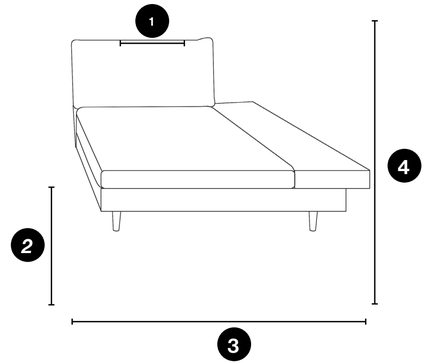

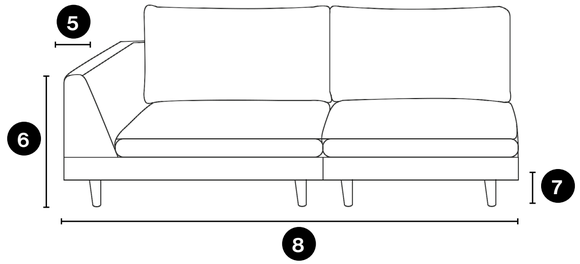

Asiento: Muelle helicoidal + Correa italiana + Espuma de alta resiliencia + Espuma suave + Manta de silicona + Pie de madera torneada

Respaldo: Cojín de respaldo suelto + Fibra de silicona en el cojín del respaldo

1	***Prof. asiento***	55 cm
2	***Alt. asiento***	44 cm
3	***Prof. Total***	92 cm
4	***Alt. total.***	88 cm
5	***Ancho del brazo***	20 cm
6	***Alt. Brazo***	67 cm
7	***Alt. Pies***	15 cm
8	***Ancho total***	100, 110, 120, 130 cm

Join

Volver al índice

Por Estúdio K



Bloque 3D

Espuma con certificación ISO 9001

Madera de reforestación

Join

Volver al índice



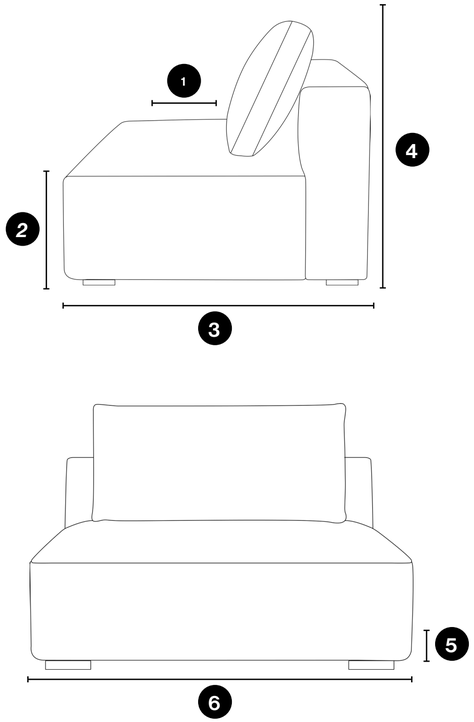

Asiento: Muelle helicoidal + correa italiana + espuma de alta resiliencia + manta de silicona

Respaldo: Cojín de respaldo suelto + Fibra de silicona en el cojín del respaldo + manta de silicona

1	***Prof. asiento***	58 cm
2	***Alt. asiento***	43 cm
3	***Prof. Total***	100 cm
4	***Alt. total.***	87 cm
5	***Alt. Pies***	2 cm
6	***Ancho total***	70, 80, 90, 100, 110, 120 cm

Kaori

Volver al índice



Espuma con certificación ISO 9001

Madera de reforestación

Kaori

Volver al índice



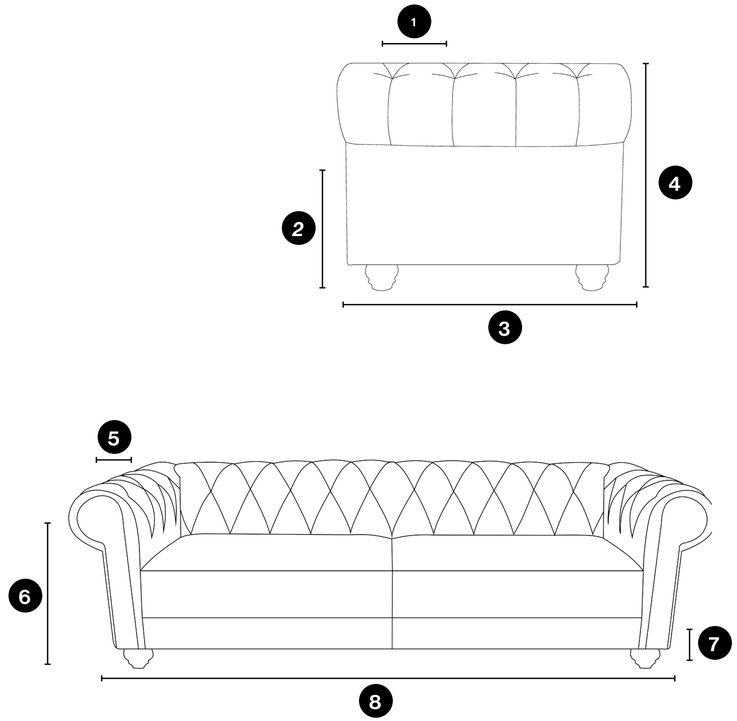

1	***Prof. asiento***	60 cm
2	***Alt. asiento***	46 cm
3	***Prof. Total***	92 cm
4	***Alt. total.***	78 cm
5	***Ancho del brazo***	28 cm
6	***Alt. Brazo***	78 cm
7	***Alt. Pies***	10 cm
8	***Ancho total***	192, 212, 232, 252, 272 cm

Asiento: Muelles ensacados + Correa italiana + Espuma de alta resiliencia + Manta de silicona + Pie torneada

Respaldo: Muelles en zigzag + Espuma suave + Manta de silicona + Detalle acolchado

Brazo: Manta de silicona + Detalle acolchado

Katana

Volver al índice

Por Estúdio K



Bloque 3D

Espuma con certificación ISO 9001

Madera de reforestación



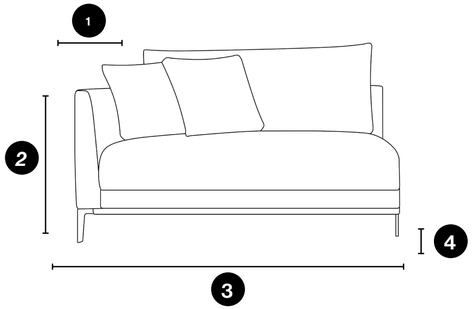

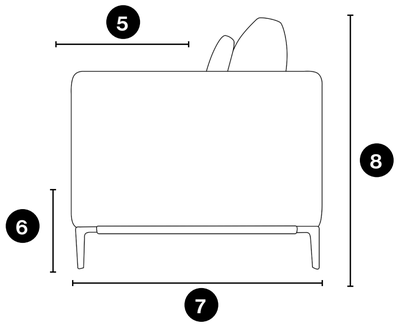

Asiento: Muelles en zigzag + Espuma de alta resiliencia + manta de silicona + Pie metálica

Respaldo: Cojín de respaldo suelto + Cojín decorativo de 40 cm x 40 cm + Respaldo de fibra de silicona y cojín decorativo + manta de silicona

Brazo: Manta de silicona

1	***Ancho del brazo***	13 cm
2	***Alt. brazo***	69 cm
3	***Ancho del módulo***	100, 110, 120, 130, 140, 150 cm
4	***Alt. pies***	16 cm
5	***Prof. asiento***	56 cm
6	***Alt. asiento***	45 cm
7	***Prof. total***	90 cm
8	***Alt. total***	90 cm



Klimt

Volver al índice



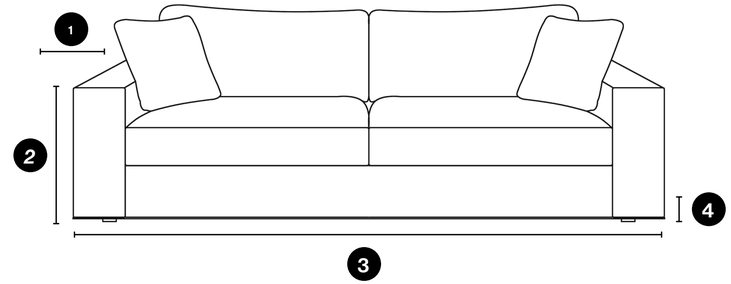

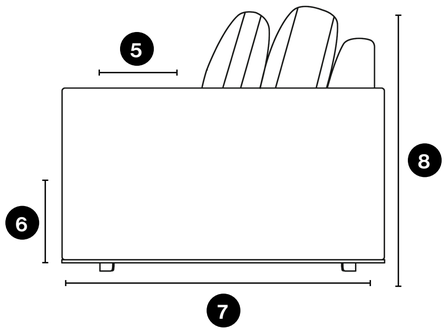

1	***Ancho del brazo***	20 cm
2	***Alt. brazo***	58 cm
3	***Ancho del módulo***	180, 200, 220, 240, 260 cm
4	***Alt. pies***	5 cm
5	***Prof. asiento***	60 cm
6	***Alt. asiento***	45 cm
7	***Prof. total***	100 cm
8	***Alt. total***	80 cm

Asiento: Cojín suelto + Muelle en zigzag + Correa italiana + Espuma de alta resiliencia + manta de silicona + Base de perfil de aluminio

Respaldo: Cojín suelto + Cojín decorativo de 40 cm x 40 cm + Fibra de silicona en el respaldo y el cojín decorativo

Brazo: Espuma D33

Larimar

Volver al índice



Bloque 3D

Espuma con certificación ISO 9001

Madera de reforestación

Larimar

Volver al índice



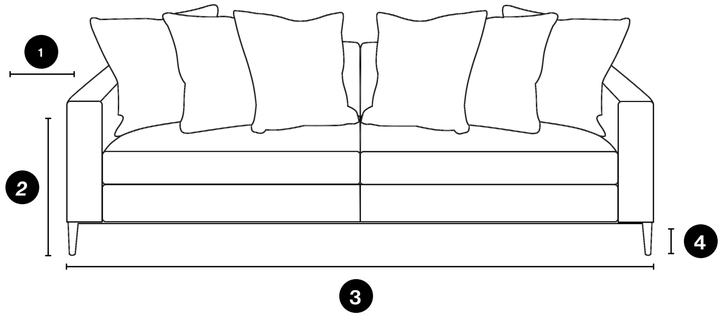

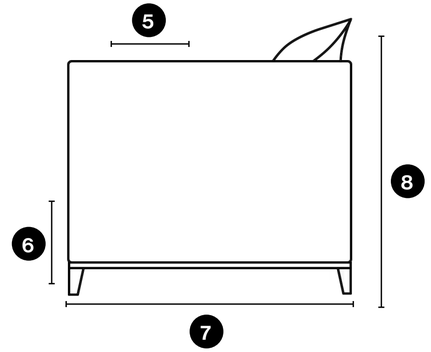

Asiento: Cojín de asiento suelto + Muelle helicoidal + Correa italiana + Espuma de alta resiliencia + Manta de silicona + Base metálica

Respaldo: Cojín de respaldo suelto + Cojín decorativo con borde de 65 cm x 65 cm + Fibra de silicona en el cojín decorativo + Espuma suave + Manta de silicona

Brazo: Espuma D33

1	***Ancho del brazo***	13 cm
2	***Alt. brazo***	70 cm
3	***Ancho del módulo***	170, 190, 210, 230, 250 cm
4	***Alt. pies***	14 cm
5	***Prof. asiento***	55 cm
6	***Alt. asiento***	44 cm
7	***Prof. total***	100 cm
8	***Alt. total***	80 cm

Laser

Volver al índice



Bloque 3D

Espuma con certificación ISO 9001

Madera de reforestación

Laser

Volver al índice



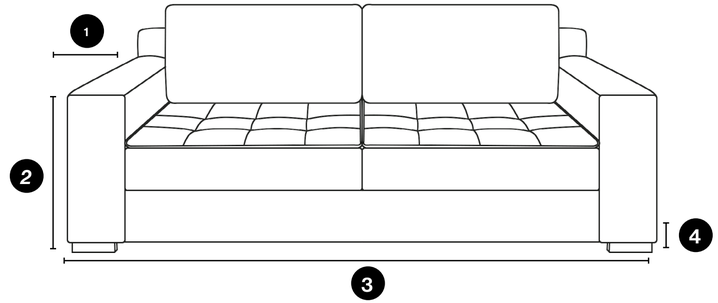

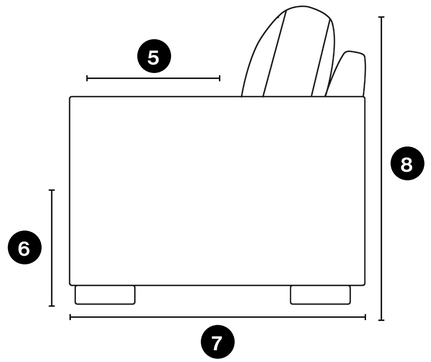

1	***Ancho del brazo***	20 cm
2	***Alt. brazo***	62 cm
3	***Ancho del módulo***	160, 180, 200, 220, 240, 260 cm
4	***Alt. pies***	5 cm
5	***Prof. asiento***	55 cm
6	***Alt. asiento***	45 cm
7	***Prof. total***	90 cm
8	***Alt. total***	88 cm

Asiento: Muelle helicoidal + Correa italiana + Espuma de alta resiliencia + Manta de silicona + Detalle acolchado + Ribete

Respaldo: Cojín de respaldo suelto + Fibra de silicona en el cojín del respaldo + Ribete

Brazo: Espuma D33

Latitude

Volver al índice

por Luciano Santelli



Bloque 3D

Espuma con certificación ISO 9001

Madera de reforestación

Latitude

Volver al índice



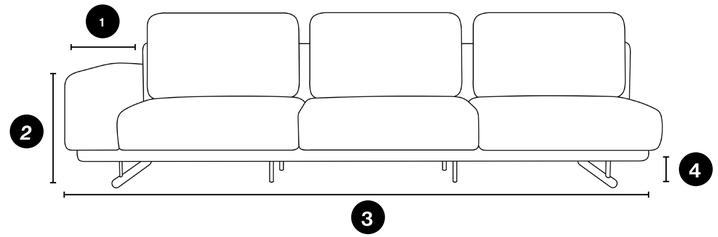

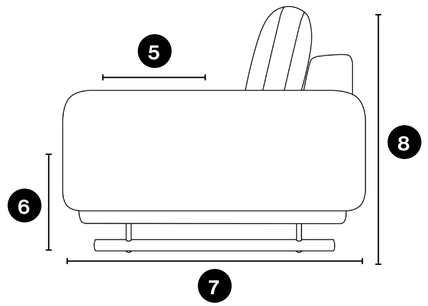

Asiento: Muelles en zigzag + Espuma de alta resiliencia + manta de silicona + Pie metálica

Respaldo: Cojín de respaldo suelto + Fibra de silicona en el cojín del respaldo + Correa elástica

Brazo: Manta de silicona

1	***Ancho del brazo***	28 cm
2	***Alt. brazo***	59 cm
3	***Ancho del módulo***	238, 268, 298, 328 cm
4	***Alt. pies***	14 cm
5	***Prof. asiento***	61 cm
6	***Alt. asiento***	41 cm
7	***Prof. total***	101 cm
8	***Alt. total***	85 cm

Lírio

OQ da Casa



Bloque 3D

Espuma con certificación ISO 9001

Madera de reforestación



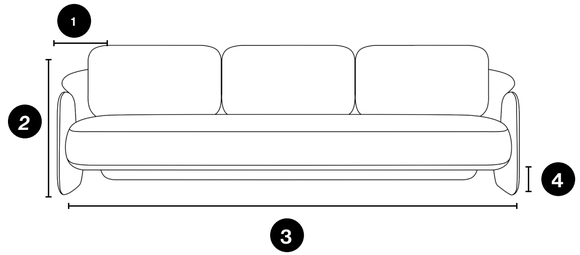

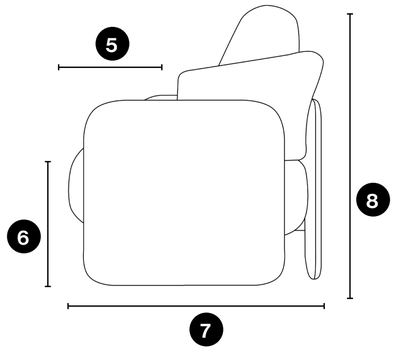

1 ***Ancho del brazo*** 4 cm
2 ***Alt. brazo*** 57 cm
3 ***Ancho del módulo*** 240, 270, 300 cm

4 ***Alt. pies*** 16 cm
5 ***Prof. asiento*** 53 cm
6 ***Alt. asiento*** 44 cm
7 ***Prof. módulo*** 83 cm
8 ***Alt. módulo*** 88 cm

Asiento: Muelles en zigzag + espuma de alta resiliencia + manta de silicona

Respaldo: Cojín de respaldo suelto + fibra de silicona en el cojín del respaldo + espuma D33 + manta de silicona + fibra de vidrio

Brazo: Manta de silicona + Espuma D33

Little

Volver al índice



Espuma con certificación ISO 9001

Madera de reforestación

Little

Volver al índice



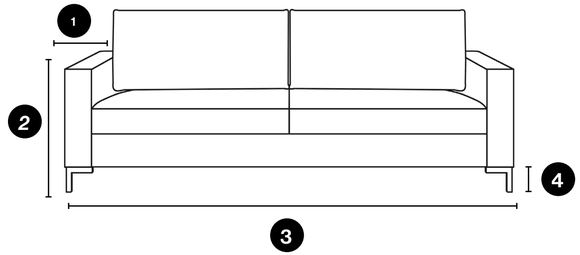

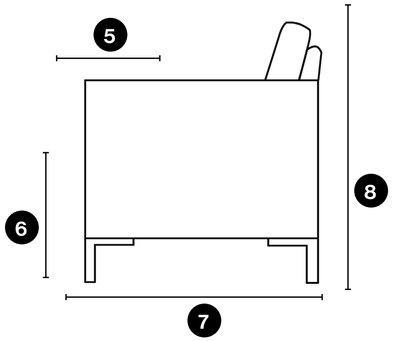

Asiento: Correa italiana + Espuma de alta resiliencia + Manta de silicona + Pie de madera torneada + Detalle de borde

Respaldo: Cojín de respaldo suelto + Espuma suave + Manta de silicona + Detalle de borde

Brazo: Espuma D33 + Detalle de borde

1	***Ancho del brazo***	15 cm
2	***Alt. brazo***	61 cm
3	***Ancho módulo***	160, 180, 200, 220 cm
4	***Alt. pies***	14 cm
5	***Prof. asiento***	55 cm
6	***Alt. asiento***	44 cm
7	***Prof. total***	85 cm
8	***Alt. total***	83 cm

Love

Volver al índice



Espuma con certificación ISO 9001

Madera de reforestación

Love

Volver al índice



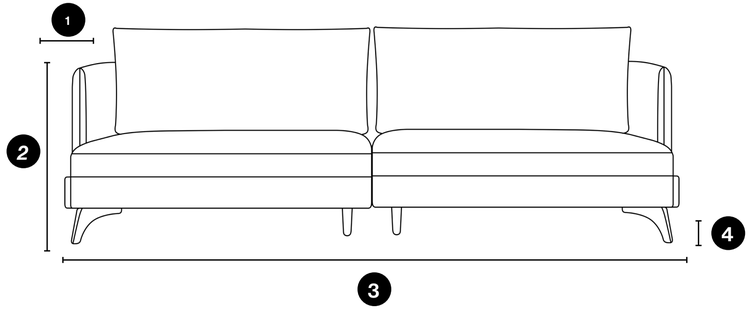

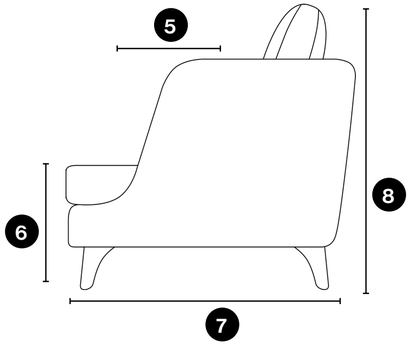

Asiento: Muelle helicoidal + Correa italiana + Espuma de alta resiliencia + Espuma suave + Manta de silicona + Pie de madera

Respaldo: Cojín de respaldo suelto + Fibra de silicona en el cojín del respaldo

1	***Ancho del brazo***	13 cm
2	***Alt. brazo***	71 cm
3	***Ancho total***	88, 98, 108, 118, 128, 138 cm
4	***Alt. pies***	14 cm
5	***Prof. asiento***	58 cm
6	***Alt. asiento***	42 cm
7	***Prof. total***	88 cm
8	***Alt. total***	86 cm

Masip



Bloque 3D

Espuma con certificación ISO 9001

Madera de reforestación



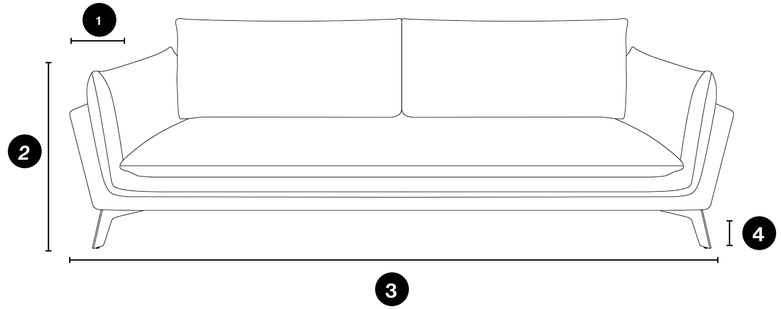

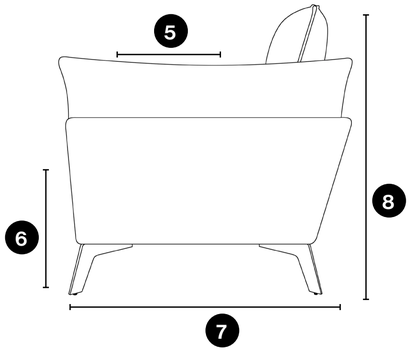

Asiento: Correa italiana + Espuma suave + Manta de silicona + Pie metálica revestida con chapa de madera

Respaldo: Cojín de respaldo suelto + Fibra de silicona en el cojín del respaldo + Espuma D33 + Detalle en el borde

Brazo: Cojín de brazo de fibra de silicona + Espuma D33 + Detalle en el borde

1	***Ancho del brazo***	25 cm
2	***Alt. brazo***	70 cm
3	***Ancho total***	190, 210, 230, 250, 270 cm
4	***Alt. pies***	16 cm
5	***Prof. asiento***	58 cm
6	***Alt. asiento***	43 cm
7	***Prof. total***	90 cm
8	***Alt. total***	87 cm

Matsu

Volver al índice

Por Estúdio K





Bloque 3D

Espuma con certificación ISO 9001

Madera de reforestación





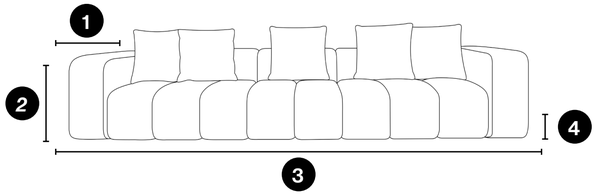

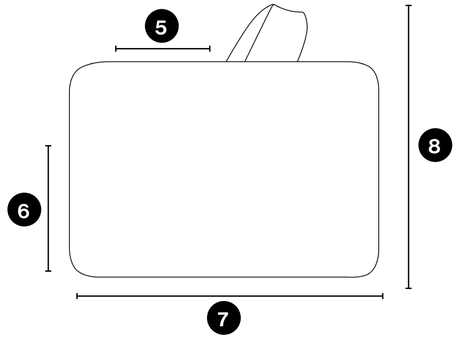

1	***Ancho del brazo***	30 cm
2	***Alt. brazo***	64 cm
3	***Ancho del módulo***	210, 240, 270, 300, 330 cm
4	***Alt. pies***	2 cm
5	***Prof. asiento***	50 cm
6	***Alt. asiento***	43 cm
7	***Prof. Total***	100 cm
8	***Alt. Total***	75 cm

Asiento: Muelle en zigzag + Espuma de alta resiliencia + Manta de silicona + Espuma suave

Respaldo: Cojín decorativo de 50 cm x 50 cm + Fibra de silicona en el cojín decorativo + Muelle en zigzag + Espuma suave + Manta de silicona

Brazo: Espuma suave + Manta de silicona

Matteo

Volver al índice



Espuma con certificación ISO 9001

Madera de reforestación

Matteo

Volver al índice



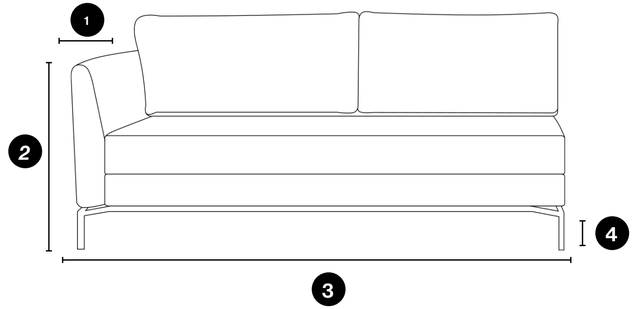

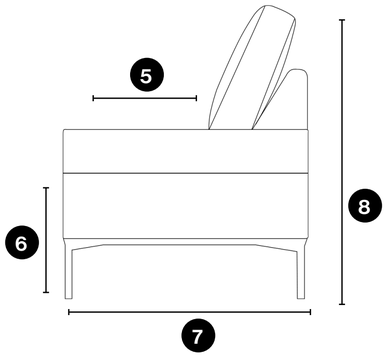

Asiento: Correa italiana + Muelle helicoidal + Manta de silicona + Espuma de alta resiliencia + Base metálica

Respaldo: Cojín de respaldo suelto + Fibra de silicona en el cojín del respaldo + Manta de silicona

Brazo: Manta de silicona

1	***Ancho del brazo***	12 cm
2	***Alt. brazo***	67 cm
3	***Ancho total***	132, 152, 172, 192, 212, 232, 252 cm
4	***Alt. pies***	16 cm
5	***Prof. asiento***	55 cm
6	***Alt. asiento***	42 cm
7	***Prof. total***	85 cm
8	***Alt. total***	85 cm

Mendonza

Volver al índice



Bloque 3D

Espuma con certificación ISO 9001

Madera de reforestación

Mendonza

Volver al índice





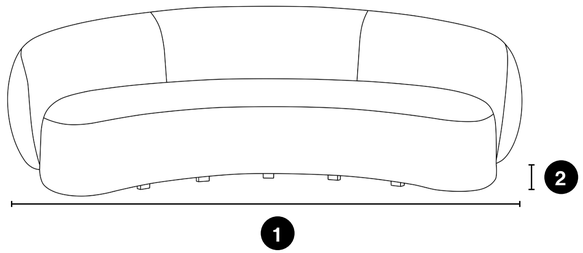

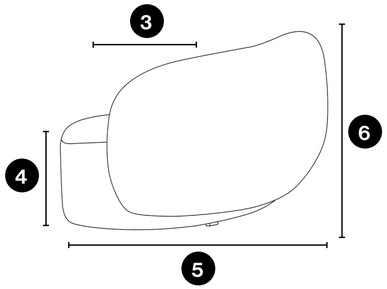

Asiento: Correa italiana + Muelle helicoidal + Manta de silicona + Espuma de alta resiliencia + Espuma suave + Pies de madera

Respaldo: Muelle en zigzag + Espuma suave + Manta de silicona

1	***Ancho total***	222, 252, 282 cm
2	***Alt. pies***	2 cm
3	***Prof. asiento***	60 cm
4	***Alt. asiento***	44 cm
5	***Prof. total***	131 cm
6	***Alt. total***	81 cm

Merlot

Volver al índice



Bloque 3D

Espuma con certificación ISO 9001

Madera de reforestación

Merlot

Volver al índice





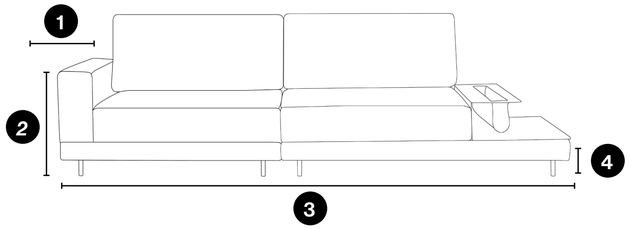

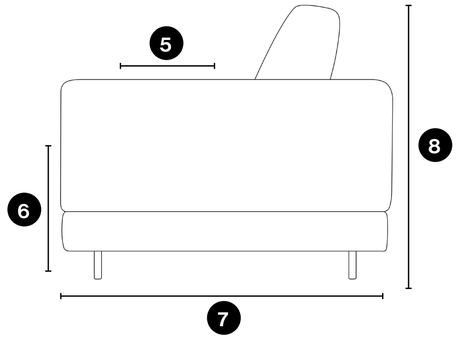

1	***Ancho del brazo***	30 cm
2	***Alt. brazo***	64 cm
3	***Ancho del módulo***	210, 240, 270, 300, 330 cm
4	***Alt. pies***	2 cm
5	***Prof. asiento***	50 cm
6	***Alt. asiento***	43 cm
7	***Prof. Total***	100 cm
8	***Alt. Total***	75 cm

Asiento: Muelle en zigzag + Espuma de alta resiliencia + Manta de silicona + Espuma suave

Respaldo: Cojín decorativo de 50 cm x 50 cm + Fibra de silicona en el cojín decorativo + Muelle en zigzag + Espuma suave + Manta de silicona

Brazo: Espuma suave + Manta de silicona

Miró

Volver al índice



Bloque 3D

Espuma con certificación ISO 9001

Madera de reforestación

Natasha

Volver al índice



Espuma con certificación ISO 9001

Madera de reforestación

Nery

Volver al índice



Espuma con certificación ISO 9001

Madera de reforestación

Noble

Volver al índice



Bloque 3D

Espuma con certificación ISO 9001

Madera de reforestación

Noir

Volver al índice



Bloque 3D

Espuma con certificación ISO 9001

Madera de reforestación

Picasso

Volver al índice



Bloque 3D

Espuma con certificación ISO 9001

Madera de reforestación

Portinari

Volver al índice



Bloque 3D

Espuma con certificación ISO 9001

Madera de reforestación

Romano

Voltar ao índice



Bloque 3D

Sollo

Volver al índice



Espuma con certificación ISO 9001

Madera de reforestación

Torino

Por João Demele



Bloque 3D

Espuma con certificación ISO 9001

Madera de reforestación



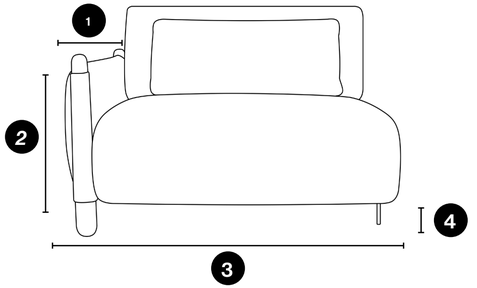

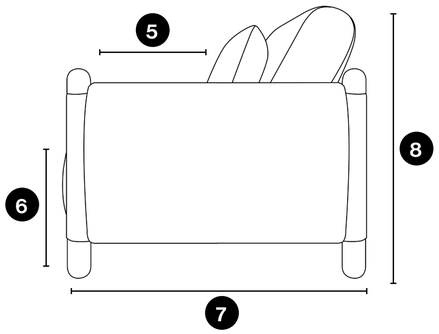

1	***Ancho del brazo***	11 cm
2	***Alt. brazo***	32 cm
3	***Ancho del módulo***	81, 91, 101, 111, 121, 131 cm
4	***Alt. pies***	12 cm
5	***Prof. asiento***	48 cm
6	***Alt. asiento***	46 cm
7	***Prof. módulo***	92 cm
8	***Alt. módulo***	80 cm

Asiento: Muelle Zig Zag + espuma de alta resiliencia + manta de silicona + pie de madera

Respaldo: Cojín de respaldo suelto + espuma suave + espuma Hyper Soft + manta de silicona + cojín lumbar suelto + fibra de silicona en el cojín lumbar + espuma D33

Brazo: Manta de silicona + espuma suave

Vuoto

Voltar ao índice

Por Estúdio Metta



Bloque 3D

Espuma con certificación ISO 9001

Madera de reforestación



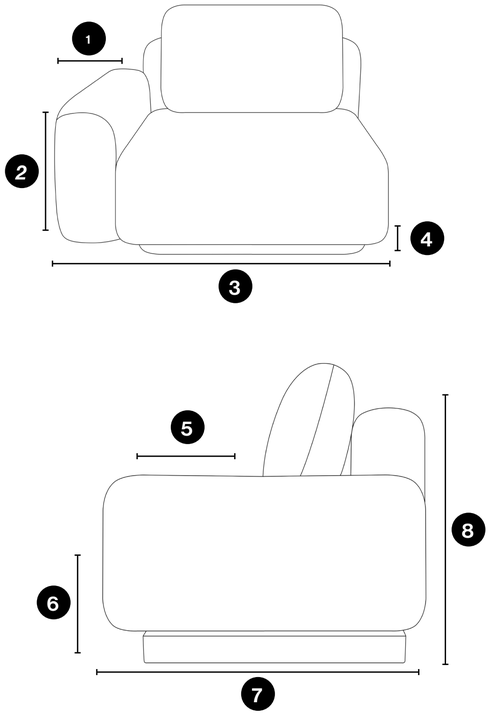

1	***Ancho del brazo***	23 cm
2	***Alt. brazo***	58 cm
3	***Ancho del módulo***	94, 104, 114, 124, 134, 144, 154 cm
4	***Alt. pies***	8 cm
5	***Prof. asiento***	57 cm
6	***Alt. asiento***	42 cm
7	***Prof. módulo***	104 cm
8	***Alt. módulo***	89 cm

Asiento: Muelles en zigzag + Espuma de alta resiliencia + Manta de silicona + Base revestida con chapa de madera

Respaldo: Cojín de respaldo suelto + Fibra de silicona en el cojín del respaldo + Manta de silicona + Detalle metálico revestido con chapa de madera

Brazo: Manta de silicona

Williams

Volver al índice



Bloque 3D

Espuma con certificación ISO 9001

Madera de reforestación

Zoe

Volver al índice



Bloque 3D

Espuma con certificación ISO 9001

Madera de reforestación

Camus

Volver al índice



Bloque 3D

Espuma con certificación ISO 9001

Madera de reforestación

Carybé

Volver al índice



Espuma con certificación ISO 9001

Madera de reforestación

Garzon

Volver al índice



Espuma con certificación ISO 9001

Madera de reforestación

Dream Home

Volver al índice

por Estúdio K



Bloque 3D

Espuma con certificación ISO 9001

Madera de reforestación





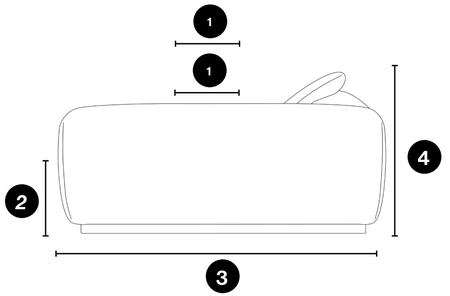

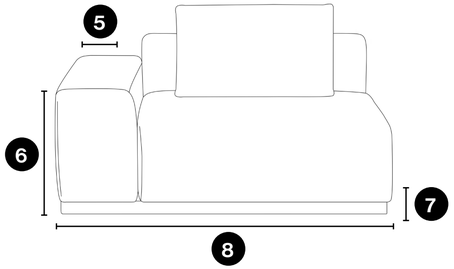

Asiento: Muelle helicoidal + Correa italiana + Espuma de alta resiliencia + Espuma suave + Manta de silicona + Base laminada

Respaldo: Cojín decorativo de 65 cm x 65 cm + Fibra de silicona en el cojín decorativo + Espuma suave + Manta de silicona + Respaldo retráctil automático

Brazo: Manta de silicona

1	***Prof. asiento cerrado***	56 cm
1	***Prof. asiento abierto***	136 cm
2	***Alt. asiento***	41 cm
3	***Prof. Total***	185 cm
4	***Alt. total.***	100 cm
5	***Ancho del brazo***	33 cm
6	***Alt. Brazo***	63 cm
7	***Alt. Pies***	6 cm
8	***Ancho módulo***	105, 115, 125, 135, 145 cm

Duccio

Volver al índice



Bloque 3D

Espuma con certificación ISO 9001

Madera de reforestación

Duccio

Volver al índice



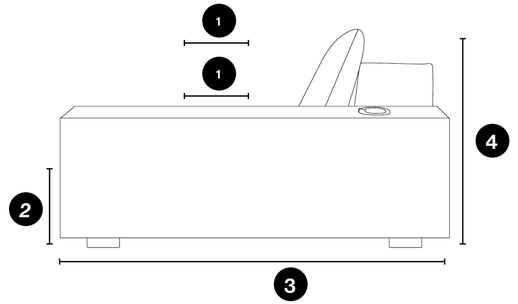

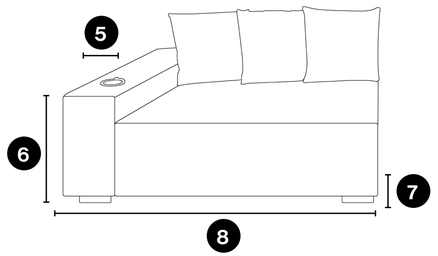

Asiento: Muelle helicoidal + Correa italiana + Espuma de alta resiliencia + Espuma suave + Manta de silicona

Respaldo: Cojín decorativo con borde de 70 cm x 70 cm + Fibra de silicona en el cojín decorativo + Espuma suave + Manta de silicona

Brazo: Correa italiana + Espuma suave + Manta de silicona

1	***Prof. asiento abierto***	122 / 104 cm
1	***Prof. asiento cerrado***	62 / 44 cm
2	***Alt. asiento***	43 cm
3	***Prof. Total***	155 cm
4	***Alt. total.***	75 cm
5	***Ancho del brazo***	25 cm
6	***Alt. Brazo***	55 cm
7	***Alt. Pies***	5 cm
8	***Ancho del módulo***	105, 115, 125, 135, 145 cm

Grou

Por Estúdio K



Bloque 3D

Espuma con certificación ISO 9001

Madera de reforestación



Asiento retráctil con opción de automatización y compatibilidad con ALEXA para todos los módulos.

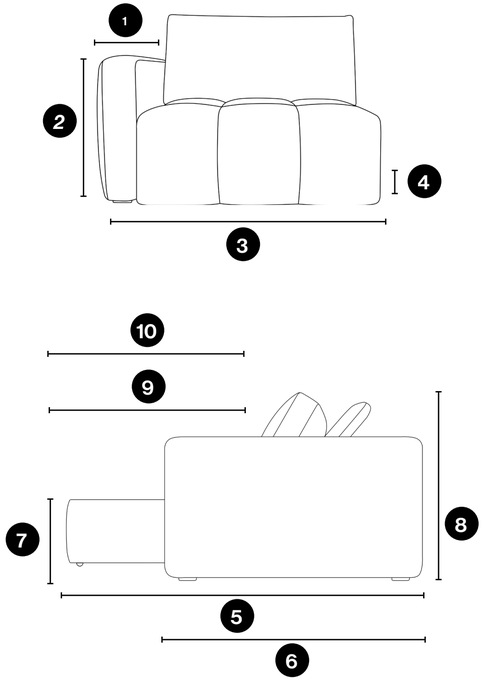

1	***Ancho del brazo***	20 cm
2	***Alt. brazo***	66 cm
3	***Ancho del módulo***	090, 100, 110, 120, 130, 140 cm
4	***Alt. pies***	2 cm
5	***Prof. asiento abierto***	180 cm
6	***Prof. asiento cerrado***	125 cm
7	***Alt. asiento***	045 cm
8	***Alt. total.***	090 cm
9	***Prof. abierto***	109 cm
10	***Prof. cerrada***	054 cm

Asiento: Asiento retráctil + Muelle helicoidal + Correa italiana + Espuma HR35 + manta de silicona + Detalle acolchado

Respaldo: Cojín de respaldo suelto + Fibra de silicona en el cojín del respaldo + Respaldo reclinable + Espuma suave + manta de silicona

Brazo: Manta de silicona + Espuma de alta resiliencia

Paul

Volver al índice



Espuma con certificación ISO 9001

Madera de reforestación

Letto

Volver al índice



Bloque 3D

Espuma con certificación ISO 9001

Madera de reforestación

Retmoon

Volver al índice



Espuma con certificación ISO 9001

Madera de reforestación

Brunello

Volver al índice



Espuma con certificación ISO 9001

Madera de reforestación

Brunello

Volver al índice



Espuma con certificación ISO 9001

Madera de reforestación

Blade

Volver al índice



Bloque 3D

Espuma con certificación ISO 9001

Madera de reforestación

Boris RT

Volver al índice



Bloque 3D

Espuma con certificación ISO 9001

Madera de reforestación

Silvester

Volver al índice



Bloque 3D

Espuma con certificación ISO 9001

Madera de reforestación

Tijuca

Voltar ao índice



Espuma con certificación ISO 9001

Madera de reforestación

Twisty

Volver al índice



Espuma con certificación ISO 9001

Madera de reforestación

Velvet

Volver al índice



Bloque 3D

Espuma con certificación ISO 9001

Madera de reforestación

Sillones

2025

Chaise Soft

Volver al índice





Espuma con certificación ISO 9001

Madera de reforestación

Daybed Flores

Volver al índice

Por João Demele





Espuma con certificación ISO 9001

Madera de reforestación

Bea

Volver al índice

Por Luciano Santelli





Bloque 3D

Espuma con certificación ISO 9001

Madera de reforestación

Bojo

Volver al índice

Por João Demele





Base de madera

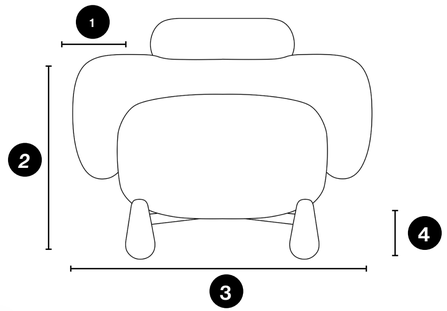

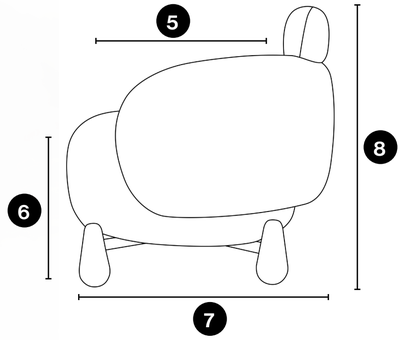

1	***Ancho del brazo***	16 cm
2	***Alt. brazo***	62 cm
3	***Ancho del módulo***	90 cm
4	***Alt. pies***	12 cm
5	***Prof. asiento***	61 cm
6	***Alt. asiento***	48 cm
7	***Prof. módulo***	79 cm
8	***Alt. módulo***	76 cm

Asiento: Muelles Zig Zag + Espuma de Alta Resiliencia + Espuma Suave + Manta de Silicona + Base de Madera

Respaldo: Espuma Suave + Manta de Silicona

Bloque 3D

Espuma con certificación ISO 9001

Madera de reforestación

Camaleão

Volver al índice

Por TriDesign





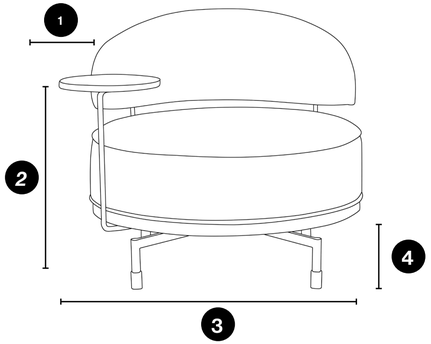

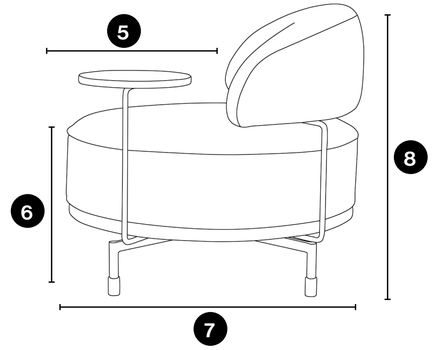

1	***Ancho mesa***	30 cm
2	***Alt. Mesa***	63 cm
3	***Ancho del módulo***	90 cm
4	***Alt. pies***	23 cm
5	***Prof. asiento***	60 cm
6	***Alt. asiento***	48 cm
7	***Prof. módulo***	82 cm
8	***Alt. módulo***	80 cm

Asiento: Muelles ensacados + Espuma Soft 30 + Manta de silicona + Base metálica giratoria + Detalle metálico + Ribete

Respaldo: Espuma suave + manta de silicona + detalle metálico

Brazo: Mesa auxiliar de MDF laminado + detalle metálico

Bloque 3D

Espuma con certificación ISO 9001

Madera de reforestación

Circus

Volver al índice





Bloque 3D

Espuma con certificación ISO 9001

Madera de reforestación

Doncella

Volver al índice





Bloque 3D

Espuma con certificación ISO 9001

Madera de reforestación

Giotto

Volver al índice





Espuma con certificación ISO 9001

Madera de reforestación

Hals

Volver al índice





Bloque 3D

Espuma con certificación ISO 9001

Madera de reforestación

Icon

Volver al índice





Espuma con certificación ISO 9001

Madera de reforestación

Leda

Volver al índice





Bloque 3D

Espuma con certificación ISO 9001

Madera de reforestación

Legno

Volver al índice





Bloque 3D

Espuma con certificación ISO 9001

Madera de reforestación





Bloque 3D

Espuma con certificación ISO 9001

Madera de reforestación

Lírio





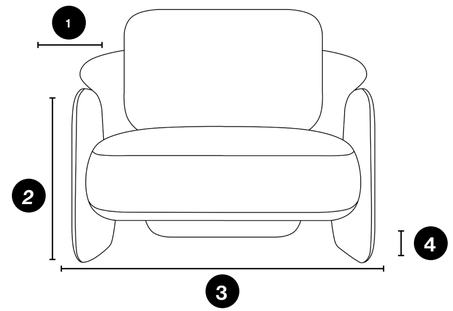

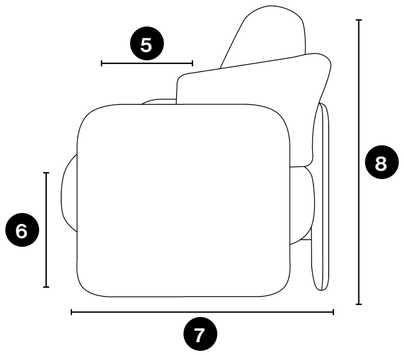

1	***Ancho del brazo***	4 cm
2	***Alt. brazo***	57 cm
3	***Ancho del módulo***	100 cm
4	***Alt. pies***	16 cm
5	***Prof. asiento***	53 cm
6	***Alt. asiento***	44 cm
7	***Prof. módulo***	83 cm
8	***Alt. módulo***	88 cm

Asiento: Muelles Zig Zag + Espuma de Alta Resiliencia + Manta de Silicona

Respaldo: Cojín de Respaldo Suelto + Fibra Siliconada en el Cojín de Respaldo + Espuma D33 + Manta de Silicona + Fibra de Vidrio

Brazo: Espuma D33 + Manta de silicona

Bloque 3D

Espuma con certificación ISO 9001

Madera de reforestación

Login

Volver al índice





Espuma con certificación ISO 9001

Madera de reforestación

Love

Volver al índice





Espuma con certificación ISO 9001

Madera de reforestación

Luz

Volver al índice

Por João Demele





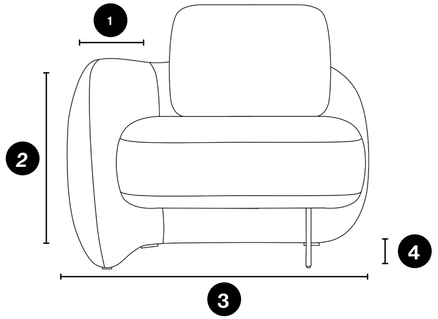

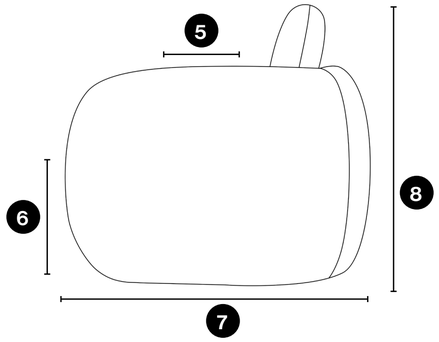

1	***Ancho del brazo***	18 cm
2	***Alt. brazo***	67 cm
3	***Ancho del módulo***	90 cm
4	***Alt. pies***	20 cm
5	***Prof. asiento***	85 cm
6	***Alt. asiento***	46 cm
7	***Prof. módulo***	95 cm
8	***Alt. módulo***	84 cm

Asiento: Correa italiana + Espuma de alta resiliencia + Espuma suave + Manta de silicona + Pie metálica

Respaldo: Cojín de respaldo suelto + Espuma suave + Manta de silicona

Brazo: Manta de silicona

Bloque 3D

Espuma con certificación ISO 9001

Madera de reforestación

Namoradeira Luz



Bloque 3D

Espuma con certificación ISO 9001

Madera de reforestación

Namoradeira Luz

Volver al índice



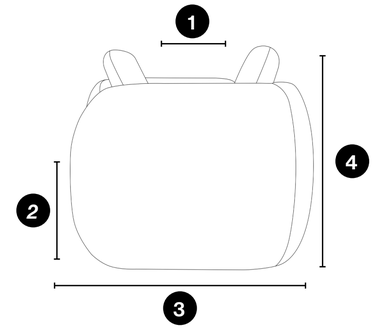

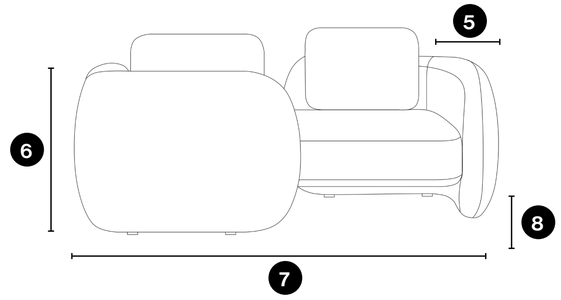

1	***Prof. asiento***	58 cm
2	***Alt. asiento***	46 cm
3	***Prof. Total***	102 cm
4	***Alt. Total***	84 cm
5	***Ancho del brazo***	18 cm
6	***Alt. Brazo***	67 cm
7	***Ancho total***	174 cm
8	***Alt. Pies***	3 cm

Asiento: Correa italiana + espuma de alta resiliencia + espuma suave + manta de silicona

Respaldo: Cojín de respaldo suelto + espuma suave + Manta de silicona

Brazo: Manta de silicona

Morone

Volver al índice





Espuma con certificación ISO 9001

Madera de reforestación

Nemo

Volver al índice

Por Estúdio Galho





Base giratoria

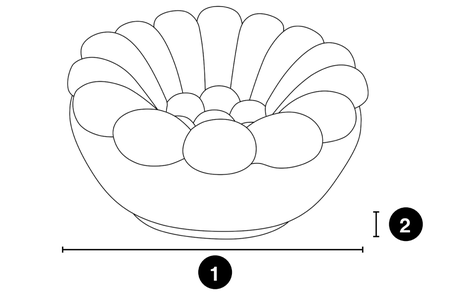

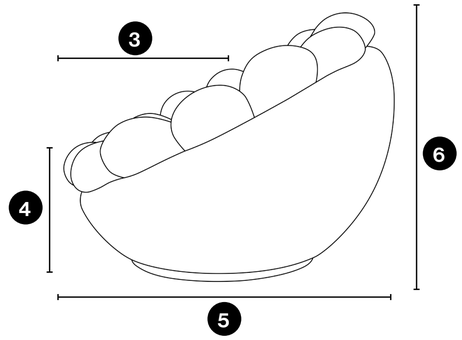

1	***Ancho módulo***	105 cm
2	***Alt. pies***	2cm
3	***Prof. asiento***	50 cm
4	***Alt. asiento***	38 cm
5	***Prof. módulo***	105 cm
6	***Alt. módulo***	78 cm

Asiento: Espuma HR35 + Manta de silicona + base giratoria

Respaldo: Espuma HR35 + Manta de silicona

Bloque 3D

Espuma con certificación ISO 9001

Madera de reforestación

Noko

Volver al índice





Bloque 3D

Espuma con certificación ISO 9001

Madera de reforestación

Núbia

Volver al índice





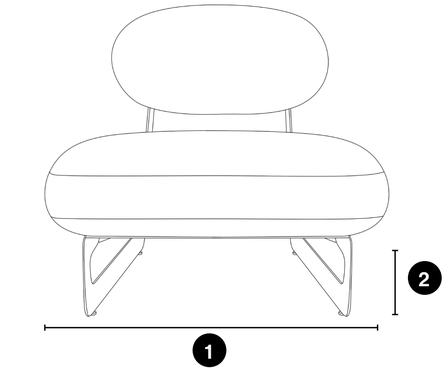

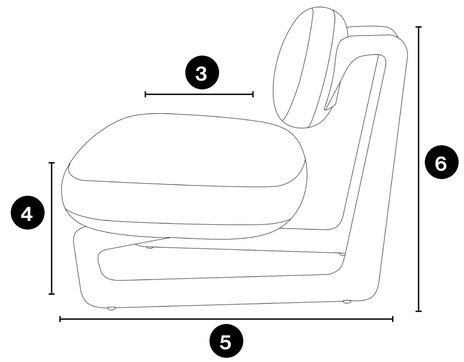

Asiento: Espuma de alta resiliencia + Espuma suave + Manta de silicona + Base metálica revestida con chapa de madera

Respaldo: Espuma HR33 + Espuma suave + Manta de silicona

Bloque 3D

Espuma con certificación ISO 9001

Madera de reforestación

1	***Ancho módulo***	90 cm
2	***Alt. pies***	22 cm
3	***Prof. asiento***	60 cm
4	***Alt. asiento***	45 cm
5	***Prof. módulo***	93 cm
6	***Alt. módulo***	77 cm

Ômega

Volver al índice

Por Tiago Curioni



Base metálica giratoria



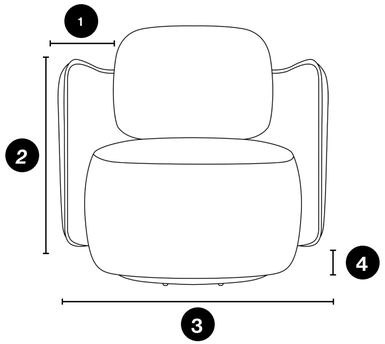

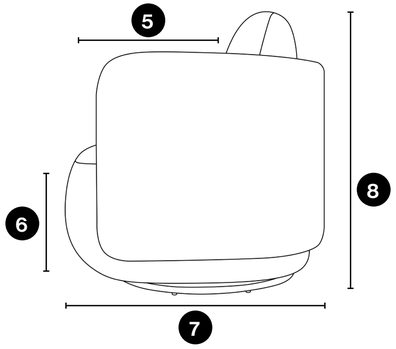

1	***Ancho del brazo***	11 cm
2	***Alt. brazo***	72 cm
3	***Ancho del módulo***	85 cm
4	***Alt. pies***	5 cm
5	***Prof. asiento***	54 cm
6	***Alt. asiento***	45 cm
7	***Prof. módulo***	86 cm
8	***Alt. módulo***	87 cm

Asiento: Correa italiana + Espuma de alta resiliencia + Manta de silicona + Base metálica giratoria

Respaldo: Cojín de respaldo suelto + Fibra de silicona en el cojín del respaldo + Mant de silicona

Brazo: Manta de silicona

Bloque 3D

Espuma con certificación ISO 9001

Madera de reforestación

Poti

Volver al índice

Por Gabriel Henke





Bloque 3D

Espuma con certificación ISO 9001

Madera de reforestación

Smille

Volver al índice





Espuma con certificación ISO 9001

Madera de reforestación

Syrah

Volver al índice





Espuma con certificación ISO 9001

Madera de reforestación

Tord

Volver al índice





Espuma con certificación ISO 9001

Madera de reforestación

Torino

Volver al índice

Por João Demele





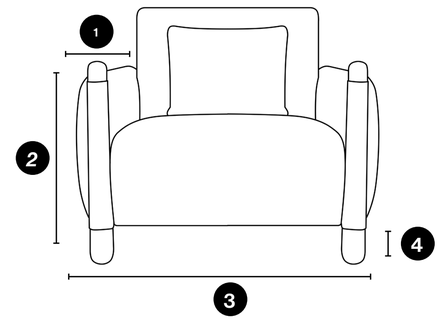

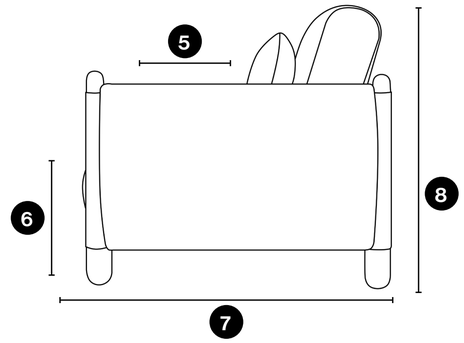

1	***Ancho del brazo***	11 cm
2	***Alt. brazo***	62 cm
3	***Ancho módulo***	92 cm
4	***Alt. pies***	12 cm
5	***Prof. asiento***	48 cm
6	***Alt. asiento***	46 cm
7	***Prof. módulo***	92 cm
8	***Alt. módulo***	80 cm

Asiento: Muelle en zigzag + Espuma de alta resiliencia + Manta de silicona + Pie de madera

Respaldo: Cojín de respaldo suelto + Espuma suave + Espuma ultrasuave + Cojín lumbar suelto + Fibra de silicona en el cojín lumbar + Manta de silicona + Espuma D33

Brazo: Manta de silicona + Espuma suave

Espuma con certificación ISO 9001

Madera de reforestación

Camas

2025

Kazumi

Volver al índice

Por João Demele



Bloque 3D

Espuma con certificación ISO 9001

Madera de reforestación







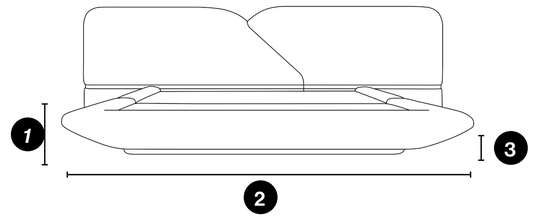

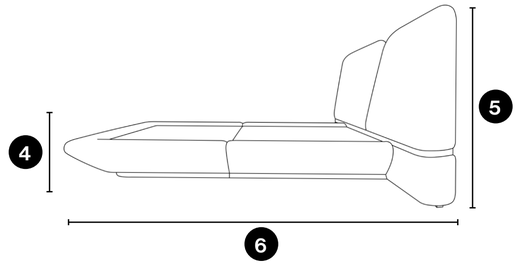

1	***Altura del marco de la cama***	29 cm
2	***Ancho total***	361 cm
3	***Alt. pies***	4 cm
4	***Alt. colchón***	60 cm
5	***Alt. Total***	110 cm
6	***Prof. Total***	240 cm

Espuma de alta resiliencia + Manta de silicona + Base recubierta de laminado natural + Detalle de metal;

Yumi

Volver al índice

Por João Demele



Bloque 3D

Espuma con certificación ISO 9001

Madera de reforestación







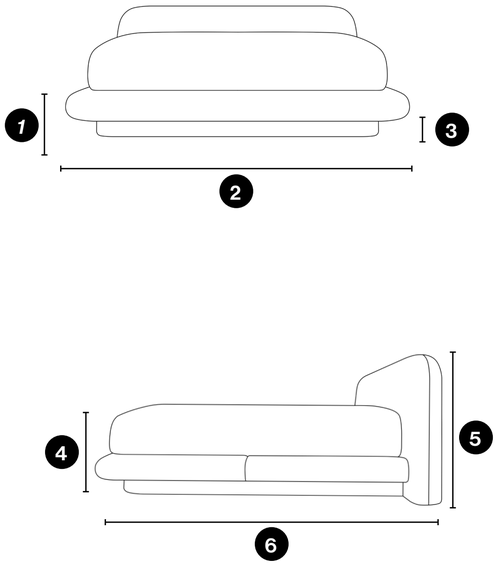

Espuma suave + Manta de silicona + Base recubierta de lámina natural

1	***Altura del marco de la cama***	30 cm
2	***Ancho total***	263 cm
3	***Alt. pies***	12 cm
4	***Alt. colchón***	64 cm
5	***Alt. Total***	102 cm
6	***Prof. Total***	243 cm

Pufs

2025

Por Estúdio Galho

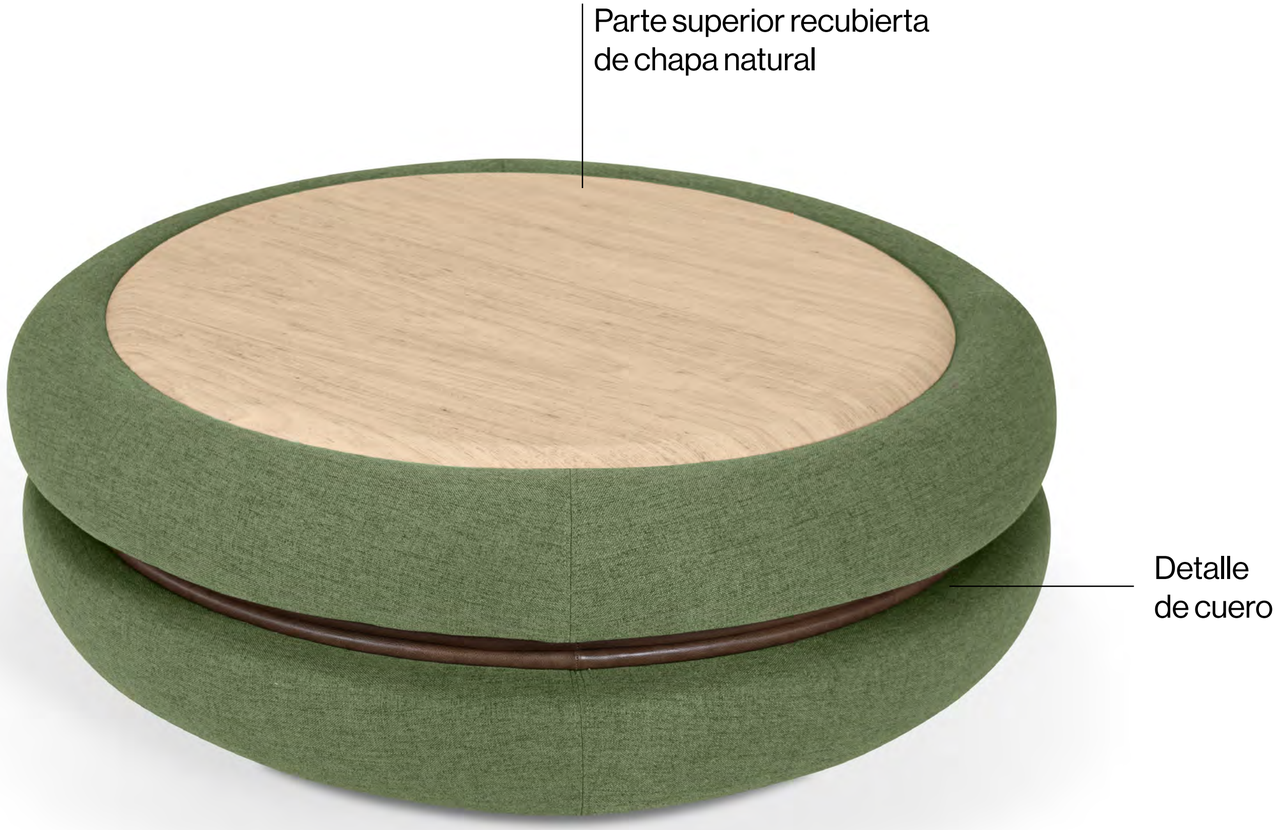

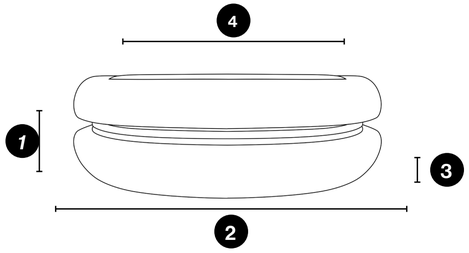

1	***Alt. asiento***	38 cm
2	***Prof. Total***	115 cm
3	***Alt. pies***	2 cm
4	***Prof. asiento***	115 cm

Asiento: Espuma D33 + Manta de silicona + detalle de cuero + tablero de chapa natural + pie de madera

Bloque 3D

Espuma con certificación ISO 9001

Madera de reforestación

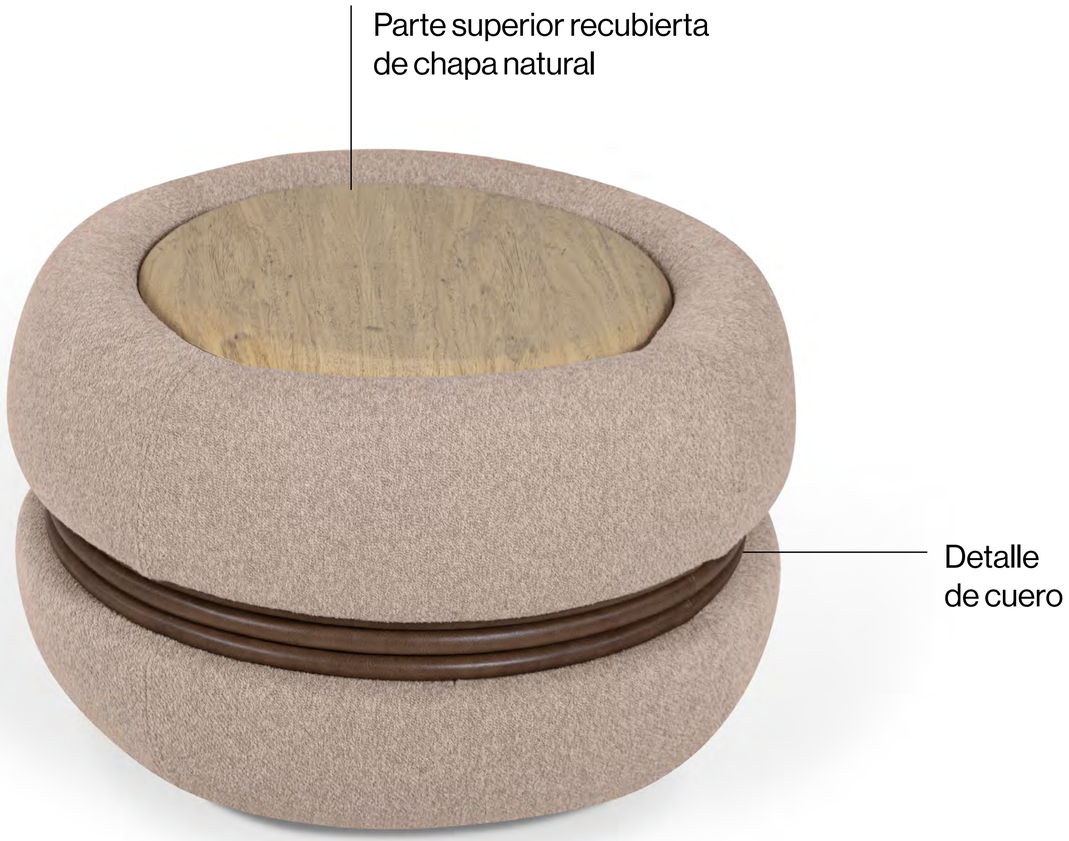

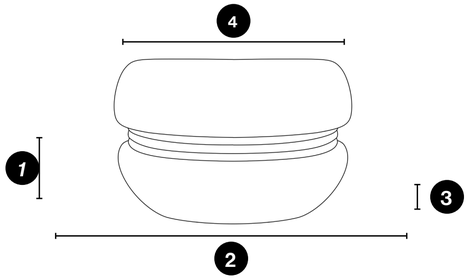

1	***Alt. asiento***	42 cm
2	***Prof. Total***	70 cm
3	***Alt. pies***	2 cm
4	***Prof. asiento***	7 0 cm

Asiento: Espuma D33 + Manta de silicona + detalle de cuero + tablero de chapa natural + pie de madera

Bloque 3D

Espuma con certificación ISO 9001

Madera de reforestación

Carretera PR 180 km
4 Lote 11, Sin Número
Zona Rural, Terra Rica - PR
(44) 3142-2049
@karams.estofados

karams